AIKON DISTRIBUTION

# FENSTER und TÜREN

Produktenkatalog

AIKON DISTRIBUTION

*Inhaltsverzeichnis:*


3 Wer sind wir?
6 ALUPLAST Systeme
16 VEKA Systeme
22 SCHÜCO Systeme
28 SALAMANDER Systeme
32 Systeme von HOLZFENSTERN
42 Systeme von ALUMINIUMFENSTERN
54 Ornamentglas

# WER SIND WIR?

Die Firma Aikon Distribution spezialisiert sich auf Vertrieb der Fenster- und Türen auf die Märkte der Europäischen Union. Die Firma wurde 2009 als Reaktion auf die wachsende Nachfrage der europäischen Unternehmen nach dem Komplettservice der Fenster- und Türenbranche gegründet.

Wir verfügen über die größte Warenpalette auf dem Markt: PVC-Fenster, Aluminiumfenster, Holzfenster, Rollläden, Fensterbrette, Jalousien, Eingangstüren, Garagentore und andere. Unsere Firma besteht aus erfahrenen Fachleuten aus der Fensterbranche.

Die sorgfältige Auswahl der Waren und deren Lieferanten garantiert unseren Kunden die beste Qualität der Produkte und professionelle Handelszusammenarbeit. Daher ist unser Unternehmen eine führende Vertriebsfirma in der Fensterbranche geworden.

# WARUM?

Bereits seit dem Jahr 2004 sammeln wir Erfahrung in der Fensterbranche und wir haben uns seitdem mit vielen Bedürfnissen unserer Kunden getroffen. Wir haben schnell bemerkt, dass ein Hersteller nicht in der Lage ist, verschiedene Anforderungen der Kunden zu befriedigen. Er ist auch nicht im Stande die Produktion an spezifische Anforderungen aller Kunden anzupassen.Aus diesem Grund haben wir 2009 die Gesellschaft Aikon Distribution gegründet, damit die Kunden das ausgewählte Sortiment an einem Ort finden könnten.Wir verstehen Bedürfnisse unserer Kunden und Mission unserer Firma ist:
**Den Kunden aus ganz Europa den Zugang zu einer breiten Warenpalette der Fenster und Türen der polnischen Produzenten zu ermöglichen. Diese Mission realisieren wir durch Fachberatung, gute Produzentenauswahl sowie schnelle und sichere Lieferung der Waren.**

# VORTEILE DER ZUSAMMENARBEIT

- **Die größte Auswahl an einem Ort.**
Wir bieten PVC Fenster, Aluminium-, Holzfenster, Rollläden, Fensterbrette, Eingangstüren, Garagentore, Montage- und Pflegemittel für Fenster und andere an.

- **Wir handeln professionell.**
Wir verfügen über große Erfahrung in der Fensterbranche. Wir steigern unsere Fertigkeiten und lassen unser Personal schulen. Wir bieten Ihnen Fach- und Komplettberatung an.

- **Bei uns zahlen Sie nicht über .**
Wir bieten gleiche oder sogar niedrigere Preise als Produzenten an. Bei den Verhandlungen der Handelsbedienungen mit den Produzenten bekommen wir als polnische Firma viel bessere Preise als Firmen aus Ausland, was bessere Preise für unsere Kunden bedeutet.

- **Sicherer Transport.**
Wir bieten professionellen Transport an jeden Ort in Europa, schon ab einem Fenster an. Die geschickte Ware ist versichert und auf den Holzgestellen professionell geschützt.

- **Schnelle Realisierung der Bestellungen.**
Unsere Realisierungsfristen beginnen ab 10 Werktagen für weiße Fenster und andere Standardfarben.

- **Qualitätskontrolle der Waren.**
Alle bestellten Waren werden in unserer Hale kontrolliert und gereinigt. Unsere Kunden bekommen sauberes und hundertprozentig gutes Produkt.

**Wir sind Ihr Vertreter auf dem polnischen Markt und garantieren die besten Produkte, pünktliche Lieferung, guten Service und günstige Preise.**
Nehmen Sie Kontakt mit einer Person aus unserer Firma auf und bekommen Sie Zugang zu der größten Warenpalette und der professionellen Beratung.
Aikon Distribution gibt Ihnen die Sicherheit und den Komfort der stabilen Zusammenarbeit auf dem Fenstermarkt.
Lassen Sie sich von der Qualität unseres Handelns überzeugen und schicken Sie noch heute Ihre aktuelle Anfrage zu.

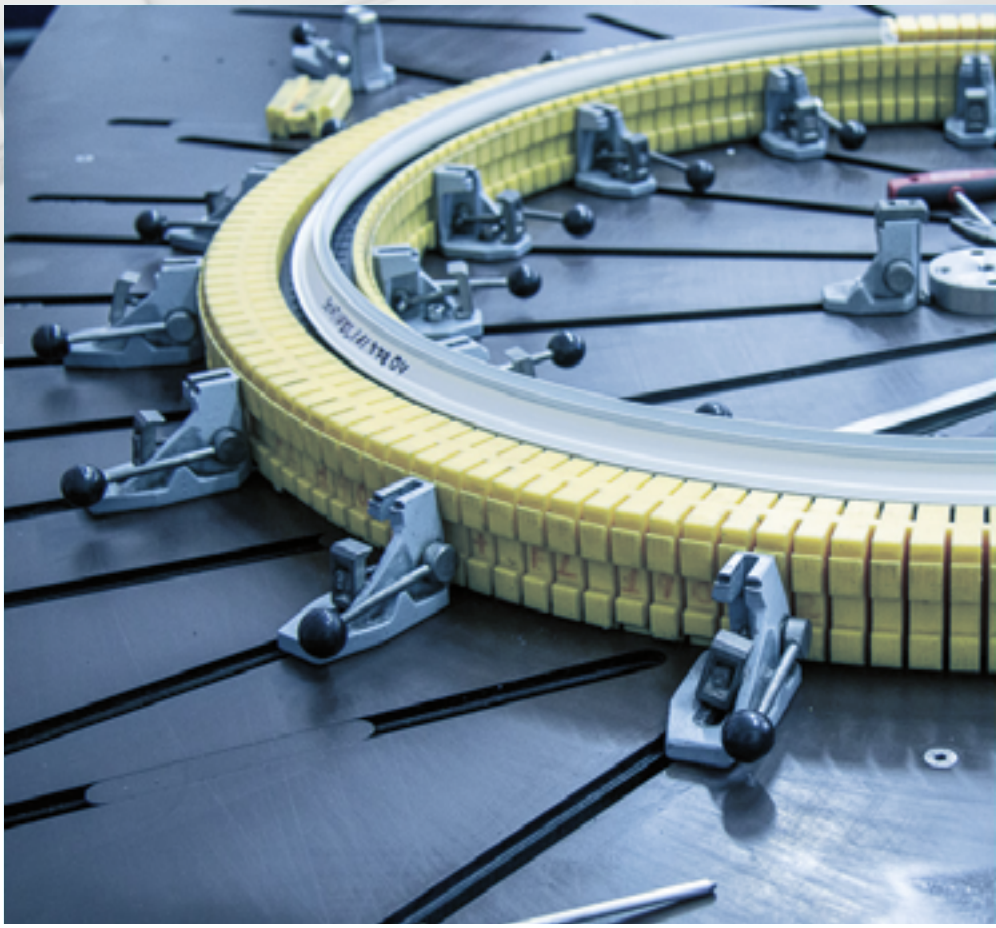

AIKON DISTRIBUTION

*systeme*

# ALUPLAST

Die Firma Alupast ist 1982 als Familienunternehmen bei Kalsruhe in Deutschland entstanden. Die auf dynamische Entwicklung eingestellte Firma begann bereits 1995 in Posen in Polen, unter der Leitung von Manfred J. Seitz, Produktion der PVC Profile. Zurzeit besitzt die Firma Aluplast 7 Produktionsbetriebe und 12 Tochtergesellschaften in 10 europäischen Ländern. Das Unternehmen ist ein Innovationsvorreiter in der Fensterbranche, der die neuesten Fensterlösungen bietet, wie beispielsweise stahllose Profile im Rahmen (Fenster ID 7000 New).

- *Bestseller der europäischen Märkte*
- *Die meistverkaufte Marke in der Welt*
- *Das beste Preis-Leistungsverhältnis*
- *Die größte Zahl der Systemlösungen*
- *Innovation der technischen Lösungen*
- *Design, das sich großer Beliebtheit erfreut*

Das Markenzeichen Aluplast ist im Besitz der Firma Aluplast Sp. z o. o. Dieses Angebot dient Informationszwecken und gilt als Einladung zu den Verhandlungen. Das Angebot ist kein Handelsangebot im Sinne von Art. 66 § 1 des polnischen Zivilgesetzbuches und anderen Rechtsvorschriften. Allgemeine und technische Angaben werden im Einvernehmen mit Aluplast Sp. z o.o. gegeben.

# FENSTER

BESTSELLER

ECONOMY

## ID 4000/RL

| | |
|---|---|
| Einbautiefe | 70mm |
| Zahl der Kammern | 5 Kammern |
| U-Wert | Uf = 1,3 W/m²*K |
| Profilklasse | B |
| Dichtung | doppelte EPDM - Außendichtung, grau/ schwarz |
| Vorhandene Dicke des Verbandglases | 24 mm – 41 mm |
| Standardverglasung | 4/16Ar/4 (Rw=32dB, Lt=71%, g=50%) |
| Standardgriff | Hoppe Secustic |
| Dicke des Stahls | 1,5 - 2,0 mm |
| Farbiger Profilkern für Farben zweiseitig | Ja: der braune Kern unter dem Furnier |
| Garantie | 5 Jahre Garantie für das ganze Fenster |
| Zertifikate | CE, CEKAL (für die Scheiben) |
| Realisierungsfrist | ab 2 Wochen |

Ein von den populärsten Fensterprofilen, das eine Kombination der klassischen Form und des günstigen Preises mit gutem thermischem Isoliervermögen bildet. Die einfache Form des Flügels ist ideal für moderne Gebäude. Abgerundete Flügel der Round-Line Art passen zu den klassischen Fassaden der Gebäude (Fotos finden Sie auf unserer Webseite).

ENERGO+

## ID 5000/RL

| | |
|---|---|
| Einbautiefe | 70mm |
| Zahl der Kammern | 5 Kammern |
| U-Wert | Uf = 1,2 W/m²*K |
| Profilklasse | B |
| Dichtung | dreifache EPDM - Mitteldichtung, grau/ schwarz |
| Vorhandene Dicke des Verbandglases | 24 mm – 41 mm |
| Standardverglasung | 4/16Ar/4 (Rw=32dB, Lt=71%, g=50%) |
| Standardgriff | Hoppe Secustic |
| Dicke des Stahls | 1,5 - 2,0 mm (im Rahmen geschlossen) |
| Farbiger Profilkern für Farben zweiseitig | Ja: der braune Kern unter dem Furnier |
| Garantie | 5 Jahre Garantie für das ganze Fenster |
| Zertifikate | CE, CEKAL (für die Scheiben) |
| Realisierungsfrist | ab 2 Wochen |

# ID 4000 RENOVIERUNG 40

| | |
|---|---|
| Einbautiefe | 70mm |
| Zahl der Kammern | 5 Kammern |
| U-Wert | Uf = 1,3 W/m²*K |
| Profilklasse | B |
| Dichtung | doppelte EPDM - Außendichtung, grau/schwarz |
| Vorhandene Dicke des Verbandglases | 24 mm – 41 mm |
| Standardverglasung | 4/16Ar/4 (Rw=32dB, Lt=71%, g=50%) |
| Standardgriff | Hoppe Secustic |
| Dicke des Stahls | 1,5 - 2,0 mm (im Rahmen geschlossen) |
| Farbiger Profilkern für Farben zweiseitig | Ja: der braune Kern unter dem Furnier |
| Garantie | 5 Jahre Garantie für das ganze Fenster |
| Zertifikate | CE, CEKAL (für die Scheiben) |
| Realisierungsfrist | ab 2 Wochen |

Sehen Sie auch Optionen der ausgewählten Zubehöre für Renovierungsprofile: Flach- und Winkeleisen. Fragen Sie unseren Berater nach dem kompletten technischen Katalog.

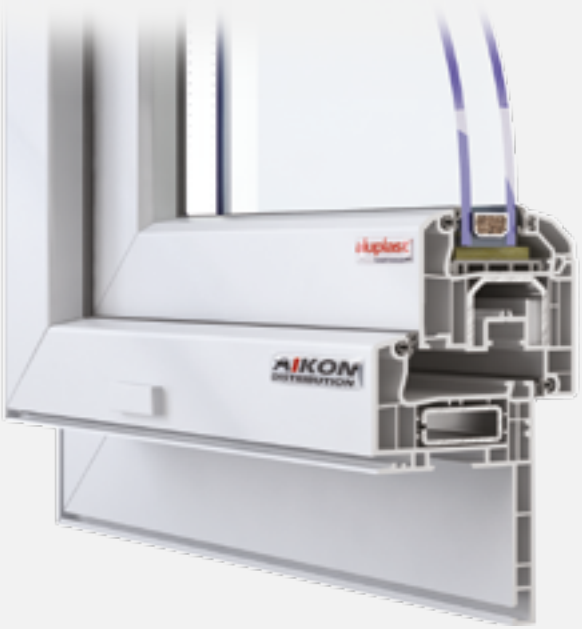


# ID 4000 RENOVIERUNG 65

| | |
|---|---|
| Einbautiefe | 70mm |
| Zahl der Kammern | 5 Kammern |
| U-Wert | Uf = 1,3 W/m²*K |
| Profilklasse | B |
| Dichtung | doppelte EPDM - Außendichtung, grau/schwarz |
| Vorhandene Dicke des Verbandglases | 24 mm – 41 mm |
| Standardverglasung | 4/16Ar/4 (Rw=32dB, Lt=71%, g=50%) |
| Standardgriff | Hoppe Secustic |
| Dicke des Stahls | 1,5 - 2,0 mm (im Rahmen geschlossen) |
| Farbiger Profilkern für Farben zweiseitig | Ja: der braune Kern unter dem Furnier |
| Garantie | 5 Jahre Garantie für das ganze Fenster |
| Zertifikate | CE, CEKAL (für die Scheiben) |
| Realisierungsfrist | ab 2 Wochen |

Sehen Sie auch Optionen der ausgewählten Zubehöre für Renovierungsprofile : Flach- und Winkeleisen. Fragen Sie unseren Berater nach dem kompletten technischen Katalog.

# ID 5000 RENOVIERUNG 65

| | |
|---|---|
| Einbautiefe | 70mm |
| Zahl der Kammern | 5 Kammern |
| U-Wert | Uf = 1,2 W/m²*K |
| Profilklasse | B |
| Dichtung | dreifache EPDM - Mitteldichtung, grau/ schwarz |
| Vorhandene Dicke des Verbandglases | 24 mm - 36 mm |
| Standardverglasung | 4/16Ar/4 (Rw=32dB, Lt=71%, g=50%) |
| Standardgriff | Hoppe Secustic |
| Dicke des Stahls | 1,5 - 2,0 mm (im Rahmen geschlossen) |
| Farbiger Profilkern für Farben zweiseitig | Ja: der braune Kern unter dem Furnier |
| Garantie | 5 Jahre Garantie für das ganze Fenster |
| Zertifikate | CE, CEKAL (für die Scheiben) |
| Realisierungsfrist | ab 2 Wochen |

Sehen Sie auch Optionen der ausgewählten Zubehöre für Renovierungsprofile: Flach- und Winkeleisen. Fragen Sie unseren Berater nach dem kompletten technischen Katalog.

Gepostete Bilder sind nur als Beispiele zu betrachten.

ENERGO+

# ID 4000 NEW 85

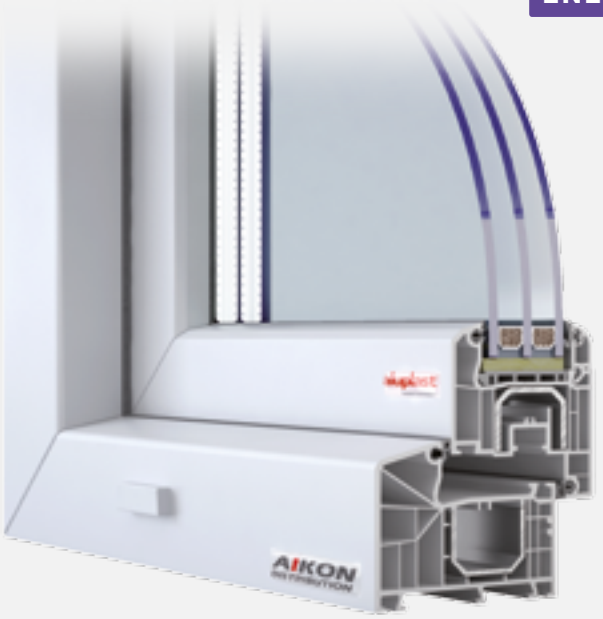


| | |
|---|---|
| Einbautiefe | 85 mm Rahmen/ 70mm Flügel |
| Zahl der Kammern | 6 Kammern |
| U-Wert | Uf = 1,3 W/m2*K |
| Profilklasse | B |
| Dichtung | vdoppelte EPDM - Außendichtung, grau/schwarz |
| Vorhandene Dicke des Verbandglases | 24 mm - 41 mm |
| Standardverglasung | 4/16Ar/4 (Rw=32dB, Lt=80%, g=63%) |
| Standardgriff | Hoppe Secustic |
| Dicke des Stahls | 1,5 - 2,0 mm (im Rahmen geschlossen) |
| Farbiger Profilkern für Farben zweiseitig | Ja: der braune Kern unter dem Furnier |
| Garantie | 5 Jahre Garantie für das ganze Fenster |
| Zertifikate | CE, CEKAL (für die Scheiben) |
| Realisierungsfrist | ab 2 Wochen |

NEW

# ID 7000 NEW

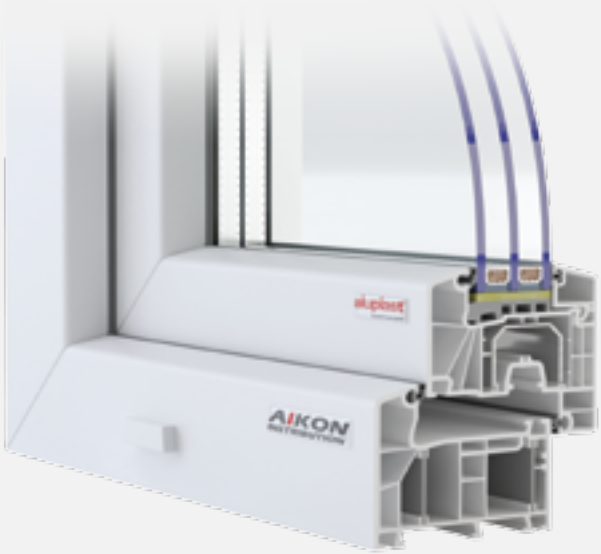


| | |
|---|---|
| Einbautiefe | 85 mm |
| Zahl der Kammern | 6 Kammern |
| U-Wert | Uf = 1,0 W/m2*K |
| Profilklasse | B |
| Dichtung | doppelte TPE |
| Vorhandene Dicke des Verbandglases | 24 mm - 51 mm |
| Standardverglasung | 4/16Ar/4 (Rw=32dB, Lt=80%, g=63%) |
| Standardgriff | Hoppe Secustic |
| Dicke des Stahls | 1,5 - 2,0 mm oder Ultradur High Speed |
| Farbiger Profilkern für Farben zweiseitig | Ja: der braune, weißer Kern unter dem Furnier |
| Garantie | 5 Jahre Garantie für das ganze Fenster |
| Zertifikate | CE |
| Realisierungsfrist | ab 3 Wochen |

6-Kammer Profil zu günstigem Preis. Neuheit im Aluplast Angebot. Die billigste Alternative für energiesparende Profile.

PASSIV

# ID 8000

| | |
|---|---|
| Einbautiefe | 85mm |
| Zahl der Kammern | 6 Kammern |
| U-Wert | Uf = 1,0 W/m2*K |
| Profilklasse | B |
| Dichtung | dreifache EPDM - Mitteldichtung, grau/ schwarz |
| Vorhandene Dicke des Verbandglases | 24 mm - 51 mm |
| Standardverglasung | 4/18Ar/4/18Ar/4 (Rw=33dB, Lt=72%, g=50%) |
| Standardgriff | Hoppe Secustic |
| Dicke des Stahls | 1,5 – 2,0 mm (in Rahmen geschlossen) |
| Farbiger Profilkern für Farben zweiseitig | Ja: der braune Kern unter dem Furnier |
| Garantie | 5 Jahre Garantie für das ganze Fenster |
| Zertifikate | CE, CEKAL (für die Scheiben) |
| Realisierungsfrist | ab 2 Wochen |

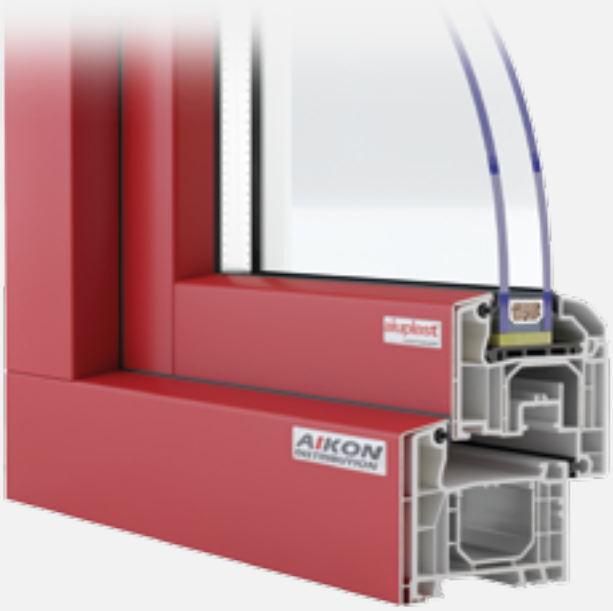


# ALUSKIN ID 4000

| | |
|---|---|
| Einbautiefe | 70mm |
| Zahl der Kammern | 5 Kammern |
| U-Wert | Uf = 1,3 W/m2*K |
| Profilklasse | B |
| Dichtung | doppelte EPDM - Außendichtung, grau/schwarz |
| Vorhandene Dicke des Verbandglases | 24 mm - 41 mm |
| Standardverglasung | 4/16Ar/4 (Rw=32dB, Lt=80%, g=63%) |
| Standardgriff | Hoppe Secustic |
| Dicke des Stahls | 1,5 - 2,0 mm (im Rahmen geschlossen) |
| Farbiger Profilkern für Farben zweiseitig | Ja: der braune Kern unter dem Furnier |
| Garantie | 5 Jahre Garantie für das ganze Fenster |
| Zertifikate | CE, CEKAL (für die Scheiben) |
| Realisierungsfrist | ab 2 Wochen |

DESIGN

ENERGO+

# ALUSKIN ID 5000

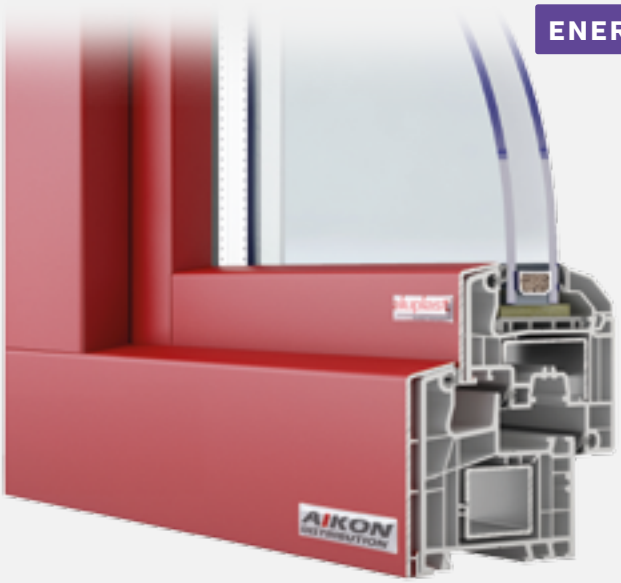


| | |
|---|---|
| Einbautiefe | 70mm |
| Zahl der Kammern | 5 Kammern |
| U-Wert | Uf = 1,2 W/m²*K |
| Profilklasse | B |
| Dichtung | dreifache EPDM - Mitteldichtung, grau/ schwarz |
| Vorhandene Dicke des Verbandglases | 24 mm – 41 mm |
| Standardverglasung | 4/16Ar/4 (Rw=32dB, Lt=71%, g=50%) |
| Standardgriff | Hoppe Secustic |
| Dicke des Stahls | 1,5 - 2,0 mm (im Rahmen geschlossen) |
| Farbiger Profilkern für Farben zweiseitig | Ja: der braune Kern unter dem Furnier |
| Garantie | 5 Jahre Garantie für das ganze Fenster |
| Zertifikate | CE, CEKAL (für die Scheiben) |
| Realisierungsfrist | ab 2 Wochen |

Dank der Aluminiumkappen gibt dieser Produkt die Möglichkeit, mit beliebiger RAL - Farbe von außen zu streichen.

PASSIV

DESIGN

# ALUSKIN ID 8000

| | |
|---|---|
| Einbautiefe | 85mm |
| Zahl der Kammern | 6 Kammern |
| U-Wert | Uf = 1,0 W/m²*K |
| Profilklasse | B |
| Dichtung | dreifache EPDM - Mitteldichtung, grau/ schwarz |
| Vorhandene Dicke des Verbandglases | 24 mm - 51 mm |
| Standardverglasung | 4/18Ar/4/18Ar/4 (Rw=33dB, Lt=72%, g=50%) |
| Standardgriff | Hoppe Secustic |
| Dicke des Stahls | 1,5 – 2,0 mm (in Rahmen geschlossen) |
| Farbiger Profilkern für Farben zweiseitig | Ja: der braune Kern unter dem Furnier |
| Garantie | 5 Jahre Garantie für das ganze Fenster |
| Zertifikate | CE, CEKAL (für die Scheiben) |
| Realisierungsfrist | ab 2 Wochen |

Dank der Aluminiumkappen gibt dieser Produkt die Möglichkeit, mit beliebiger RAL - Farbe von außen zu streichen.

Gepostete Bilder sind nur als Beispiele zu betrachten.

# MONOBLOCK-FENSTER

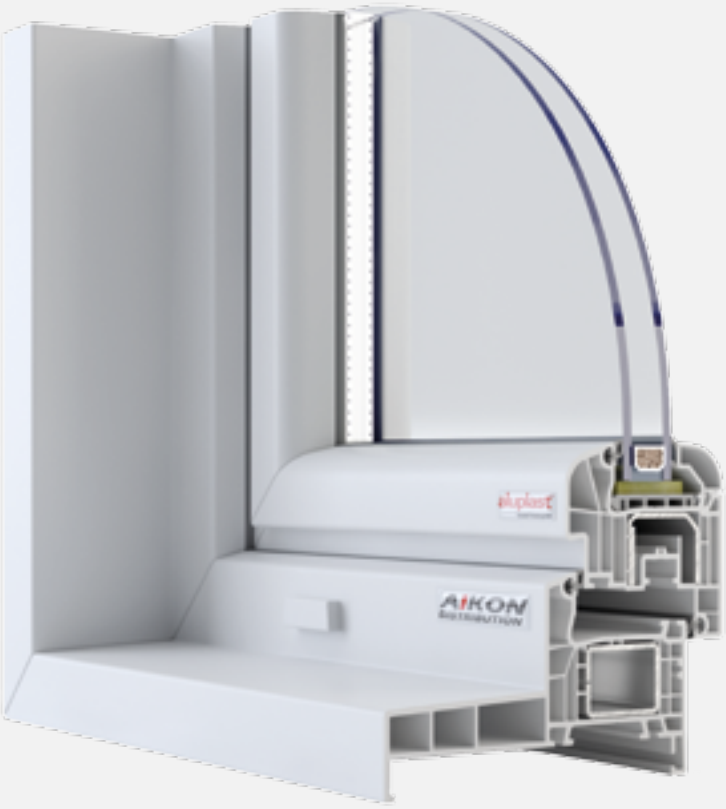

/DIE INNENANSICHT/

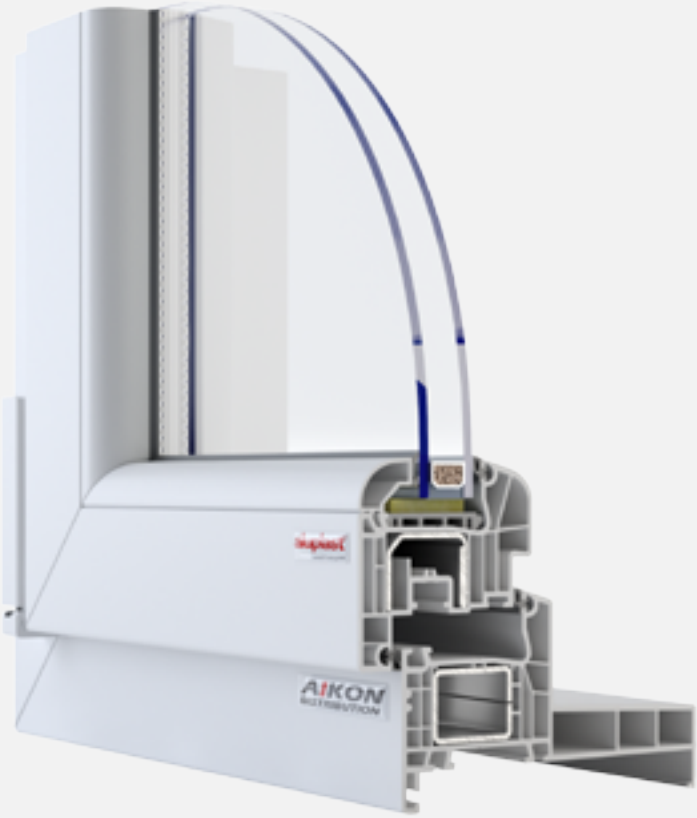

/DIE AUSSENANSICHT/

## MONOBLOCK

| | |
|---|---|
| Einbautiefe | **Erhältliche Dämmstärken zwischen 100 mm und 160 mm** |
| Zahl der Kammern | **5 Kammern** |
| U-Wert | **Uf = 1,3 W/m2*K** |
| Profilklasse | **B** |
| Dichtung | **TPE** |
| Vorhandene Dicke des Verbandglases | **10 mm - 41 mm** |
| Standardverglasung | **4/16Ar/4 (Rw=32dB, Lt=80%, g=63%)** |
| Standardgriff | **Alugriff** |
| Dicke des Stahls | **1,5 mm** |
| Farbiger Profilkern für Farben zweiseitig | **Ja: der braune Kern unter dem Furnier** |
| Garantie | **5 Jahre Garantie für das ganze Fenster** |
| Zertifikate | **CE, CEKAL (Verglasung)** |
| Realisierungsfrist | **ab 2 Wochen** |

Das Monoblock-System wurde entwickelt, um Fenstern in der Wärmedämmungsschicht installieren zu können. Angeboten werden mehrere Fensterrahmen-Stärken, so dass das System an die angewandte Dämmschichtstärke genau angepasst werden kann. Erhältliche Dämmstärken: 100mm, 120mm, 140mm, 160mm.

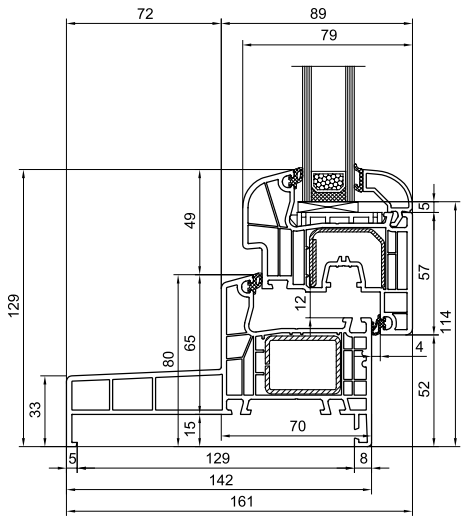

# SCHIEBEKONSTRUKTIONEN

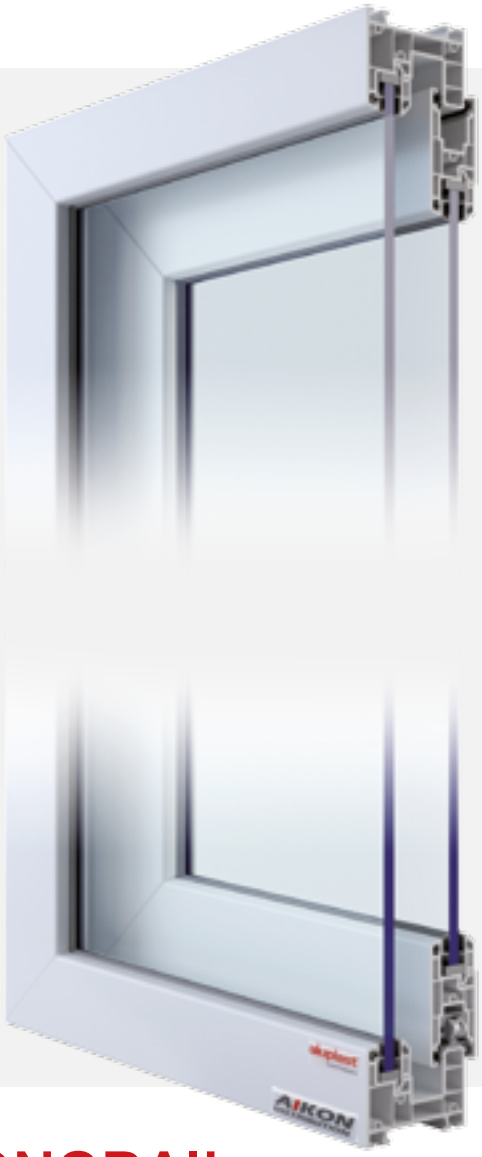

## MONORAIL

| | |
|---|---|
| Einbautiefe | 60mm |
| Zahl der Kammern | 4 Kammer |
| U-Wert | Uf = 2,1 W/m2*K |
| Profilklasse | B |
| Dichtung | Bürstendichtung, schwarz |
| Vorhandene Dicke des Verbandglases | 3-9 mm |
| Standardverglasung | Einfachglas 3 mm |
| Laufschiene für Schiebetüren | 1 |
| Dicke des Stahls | - |
| Farbiger Profilkern für Farben zweiseitig | Ja: der braune Kern unter dem Furnier |
| Garantie | 5 Jahre Garantie für das ganze Fenster |
| Zertifikate | CE, CEKAL (für die Scheiben) |
| Realisierungsfrist | ab 3 Wochen |

## DUORAIL

| | |
|---|---|
| Einbautiefe | 60mm |
| Zahl der Kammern | 3 Kammern |
| U-Wert | Uf = 2,7 W/m2*K |
| Profilklasse | B |
| Dichtung | Bürstendichtung, schwarz |
| Vorhandene Dicke des Verbandglases | 4mm - 19mm |
| Standardverglasung | 4/10Ar/4 (Rw=30dB, Lt=80%, g=62%) |
| Laufschiene für Schiebetüren | 2 oder 3 |
| Dicke des Stahls | 1,5 mm |
| Farbiger Profilkern für Farben zweiseitig | Ja: der braune Kern unter dem Furnier |
| Garantie | 5 Jahre Garantie für das ganze Fenster |
| Zertifikate | CE, CEKAL (für die Scheiben) |
| Realisierungsfrist | ab 3 Wochen |

Gepostete Bilder sind nur als Beispiele zu betrachten.

# TÜREN

## ST

| | |
|---|---|
| Einbautiefe | 80 mm oder 96 mm |
| Zahl der Kammern | 3 Kammern |
| U-Wert | Uf = 2,3 W/m2*K |
| Profilklasse | B |
| Dichtung | Bürstendichtung, schwarz |
| Vorhandene Dicke des Verbandglases | 24 mm - 33mm |
| Standardverglasung | 4/16Ar/4 (Rw=30dB, Lt=82%, g=65%) |
| Laufschiene für Schiebetüren | 2 und mehr |
| Dicke des Stahls | 1,5 Flügel, 1,25 Rahmen |
| Farbiger Profilkern für Farben zweiseitig | Ja: der braune Kern unter dem Furnier |
| Garantie | 5 Jahre Garantie für das ganze Fenster |
| Zertifikate | CE, CEKAL (für die Scheiben) |
| Realisierungsfrist | ab 3 Wochen |

## HST

| | |
|---|---|
| Einbautiefe | 197 mm |
| Zahl der Kammern | 3 Kammern |
| U-Wert | Uf = 1,1-1,6 W/m2*K |
| Profilklasse | B |
| Dichtung | doppelte EPDM - Außendichtung, grau/schwarz |
| Vorhandene Dicke des Verbandglases | 24 mm – 51 mm |
| Standardverglasung | 4/16Ar/4 (Rw=30dB, Lt=82%, g=65%) |
| Standardgriff | Hoppe Secustic |
| Dicke des Stahls | 1,5 - 2,0 mm (im Rahmen geschlossen) |
| Farbiger Profilkern für Farben zweiseitig | Ja: der braune Kern unter dem Furnier |
| Garantie | 5 Jahre Garantie für das ganze Fenster |
| Zertifikate | CE, CEKAL (für die Scheiben) |
| Realisierungsfrist | ab 3 Wochen |

# TÜREN

## TERRASENTÜR

| | |
|---|---|
| Einbautiefe | **70mm** |
| Zahl der Kammern | **5 Kammern** |
| U-Wert | **Uf = 1,4 W/m²*K** |
| Profilklasse | **B** |
| Dichtung | **doppelte EPDM - Außendichtung, grau/schwarz** |
| Vorhandene Dicke des Verbandglases | **24 mm – 36 mm** |
| Standardverglasung | **4/16Ar/4 (Rw=32dB, Lt=71%, g=50%)** |
| Standardgriff | **Griff beidseitig** |
| Dicke des Stahls | **1,5 - 2,0 mm (im Rahmen geschlossen)** |
| Farbiger Profilkern für Farben zweiseitig | **Ja: der braune Kern unter dem Furnier** |
| Garantie | **5 Jahre Garantie für das ganze Fenster** |
| Zertifikate | **CE, CEKAL (für die Scheiben)** |
| Realisierungsfrist | **ab 2 Wochen** |

## EINGANGSTÜR

| | |
|---|---|
| Einbautiefe | **70 mm, 85 mm** |
| Zahl der Kammern | **5 Kammern** |
| U-Wert | **Uf = 1,4 W/m²*K rahmen; 1,8 W/m²*K schwelle** |
| Profilklasse | **B** |
| Dichtung | **doppelte EPDM - Außendichtung, grau/schwarz** |
| Vorhandene Dicke des Verbandglases | **24 mm – 41 mm** |
| Standardverglasung | **4/16Ar/4 (Rw=32dB, Lt=71%, g=50%)** |
| Standardgriff | **FKS Metall** |
| Dicke des Stahls | **1,5 - 2,0 mm (im Rahmen geschlossen)** |
| Farbiger Profilkern für Farben zweiseitig | **Ja: der braune Kern unter dem Furnier** |
| Garantie | **5 Jahre Garantie für das ganze Fenster** |
| Zertifikate | **CE, CEKAL (für die Scheiben)** |
| Realisierungsfrist | **ab 2 Wochen** |

Gepostete Bilder sind nur als Beispiele zu betrachten.

# ZUSÄTZLICHE PROFILE

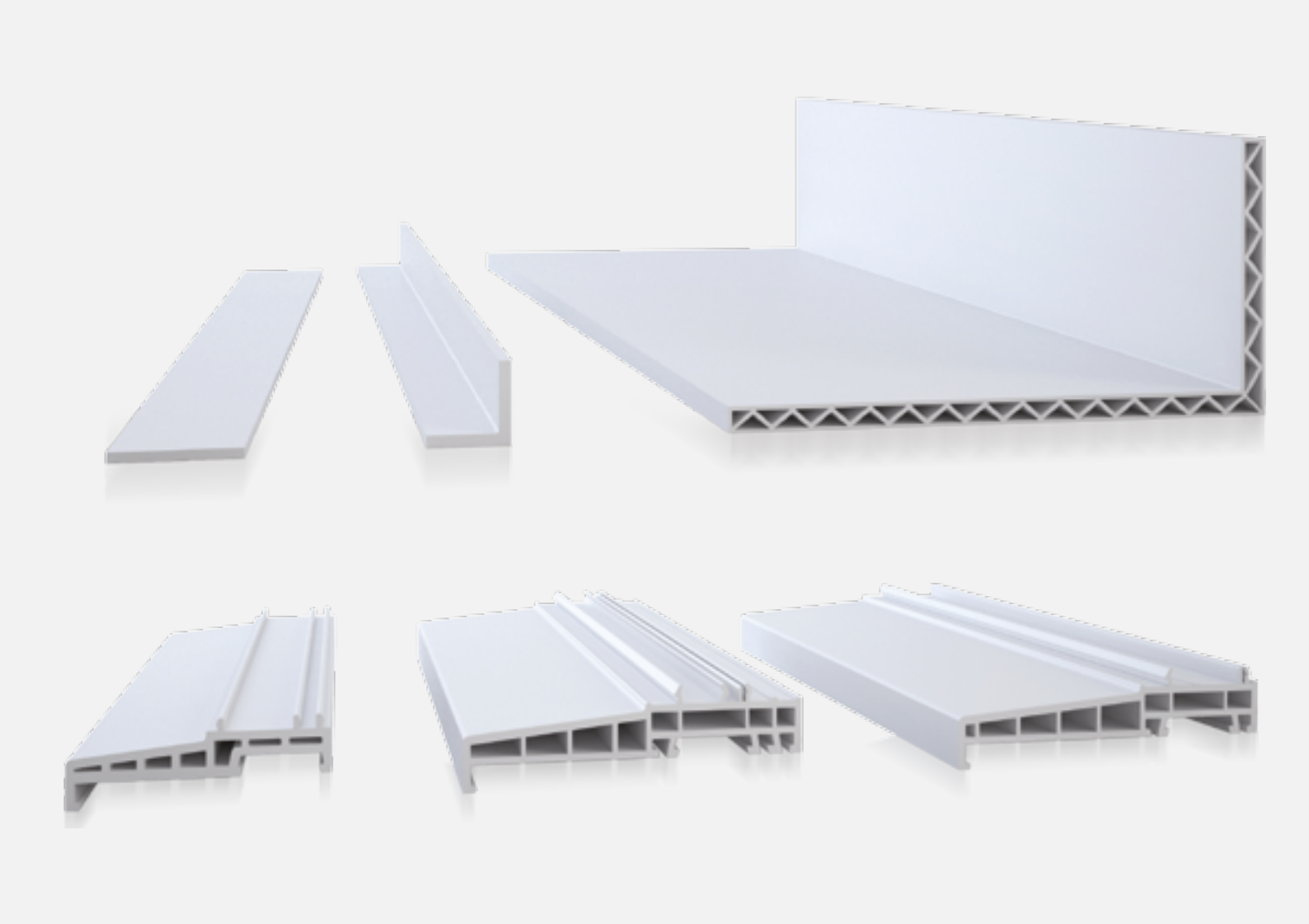

## FLACHLEISTEN

| |
|---|
| 120 256 - 2,5/30mm |
| 120 257 - 2,5/40mm |
| 120 258 - 2,5/50mm |
| 120 259 - 2,5/70mm |
| 120 260 - 2,5/80mm |

## WINKELLEISEN

| |
|---|
| 120 290 - 20/20mm |
| 120 291 - 20/30mm |
| 120 292 - 20/40mm |
| 120 293 - 20/50mm |
| 120 294 - 40/60mm |
| 120 295 - 50/80mm |
| 120 296 - 60/100mm |

## FENSTERBRETTE

| |
|---|
| 120 248 – 25x 105mm |
| 140 238 – 30x 150mm |
| 140 249 – 30x 150mm |

systeme

# VEKA

VEKA AG ist ein der größten Produzenten der PCV Fenster in der Welt. Das Unternehmen bietet in seinem Angebot über 1600 Profilformen an, die den höchsten Anforderungen der Funktionalität, der Stabilität, des Designs, und der Sicherheit entsprechen.
Der Hauptsitz der Firma Veka befindet sich in Sendenhorst in Deutschland. Darüber hinaus besitzt die Firma 13 Tochtergesellschaften mit eigenen Produktionsbetrieben und über 46 Verkaufsbüros in der ganzen Welt. Im Jahre 1992 hat VEKA AG als erste Firma in der Branche das DIN EN ISO 9001 Zertifikat bekommen, und im Jahre 1998 hat es auch VEKA Polska erhalten.

- *Die stärkste Fenstermarke in der Welt*
- *Anerkannter Hersteller von Profilen der Premium Klasse*
- *Produkt für anspruchsvolle Kunden*
- *Profile der A Klasse aus der erworbenen Stoff*
- *Garantie der idealen Fensterstatik*

Das Markenzeichen VEKA ist im Besitz der Firma VEKA AG. Dieses Angebot dient Informationszwecken und gilt als Einladung zu den Verhandlungen. Das Angebot ist kein Handelsangebot im Sinne von Art. 66 § 1 des polnischen Zivilgesetzbuches und anderen Rechtsvorschriften. Allgemeine und technische Angaben werden im Einvernehmen mit VEKA AG gegeben.

# FENSTER

ECONOMY

## EFFECTLINE

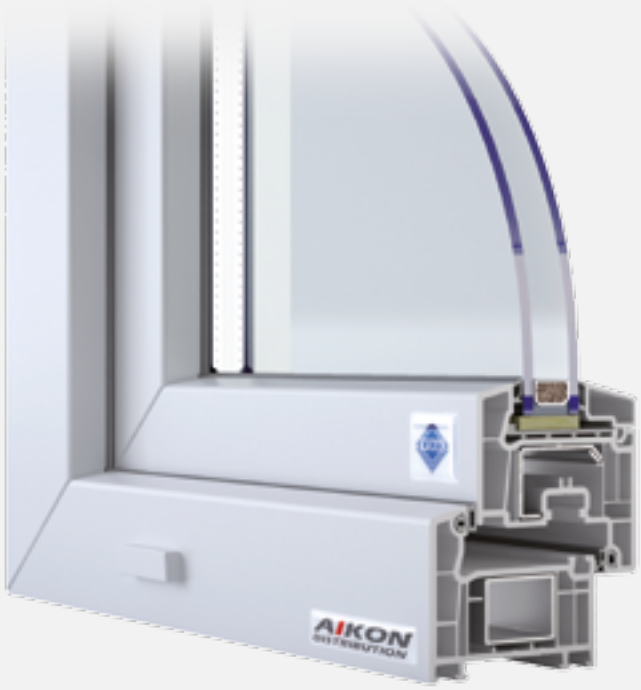


| | |
|---|---|
| Einbautiefe | 70mm |
| Zahl der Kammern | 5 Kammern |
| U-Wert | Uf = 1,5 W/m2*K |
| Profilklasse | A |
| Dichtung | doppelte EPDM - Außendichtung, grau/ schwarz |
| Vorhandene Dicke des Verbandglases | 24 mm - 42 mm |
| Standardverglasung | 4/16Ar/4 (Rw=31dB, Lt=80%, g=63%) |
| Standardgriff | Hoppe Secustic |
| Dicke des Stahls | 1,5 - 3,0 mm (im Rahmen geschlossen) |
| Farbiger Profilkern für Farben zweiseitig | Nur in weiß erhältlich |
| Garantie | 5 Jahre Garantie für das ganze Fenster |
| Zertifikate | CE |
| Realisierungsfrist | ab 2 Wochen |

Das Produkt ist nur in weiß erhältlich. Niedrige Rahmenprofile und Flügel ermöglichen eine Verglasung zu gewinnen, die im Vergleich zu den SOFTLINE - Profilen um 18 mm größer ist.

BESTSELLER

## SOFTLINE

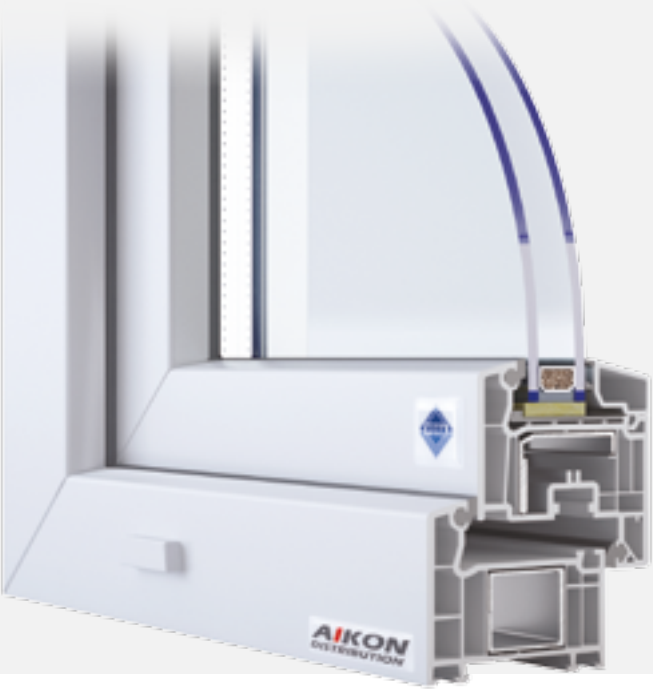


| | |
|---|---|
| Einbautiefe | 70mm |
| Zahl der Kammern | 5 Kammern |
| U-Wert | Uf = 1,4 W/m2*K |
| Profilklasse | A |
| Dichtung | doppelte EPDM - Außendichtung, grau/ schwarz |
| Vorhandene Dicke des Verbandglases | 24 mm - 42 mm |
| Standardverglasung | 4/16Ar/4 (Rw=31dB, Lt=80%, g=63%) |
| Standardgriff | Hoppe Secustic |
| Dicke des Stahls | 1,5 - 3,0 mm (im Rahmen geschlossen) |
| Farbiger Profilkern für Farben zweiseitig | Ja: brauner oder karamellfarbener Kern |
| Garantie | 5 Jahre Garantie für das ganze Fenster |
| Zertifikate | CE |
| Realisierungsfrist | ab 2 Wochen |

Das Profil von höchster Qualität zu günstigem Preis - das populärste Produkt der Marke Veka. Große Auswahl der Farben und schnelle Lieferungsfrist werden auch von den anspruchsvollen Kunden geschätzt.

Gepostete Bilder sind nur als Beispiele zu betrachten.

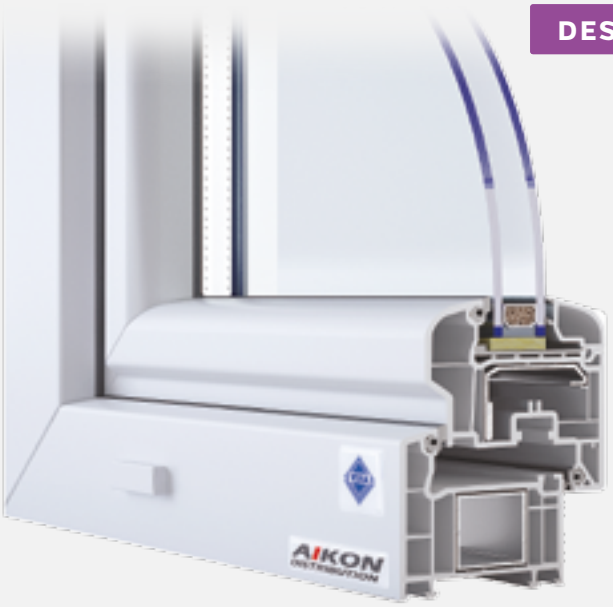


DESIGN

# SOFTLINE OVAL

| | |
|---|---|
| Einbautiefe | 70mm |
| Zahl der Kammern | 5 Kammern |
| U-Wert | Uf = 1,4 W/m2*K |
| Profilklasse | A |
| Dichtung | doppelte EPDM - Außendichtung, grau/ schwarz |
| Vorhandene Dicke des Verbandglases | 24 mm - 42 mm |
| Standardverglasung | 4/16Ar/4 (Rw=31dB, Lt=80%, g=63%) |
| Standardgriff | Hoppe Secustic |
| Dicke des Stahls | 1,5 - 3,0 mm (im Rahmen geschlossen) |
| Farbiger Profilkern für Farben zweiseitig | Ja: brauner oder karamellfarbener Kern |
| Garantie | 5 Jahre Garantie für das ganze Fenster |
| Zertifikate | CE |
| Realisierungsfrist | ab 2 Wochen |

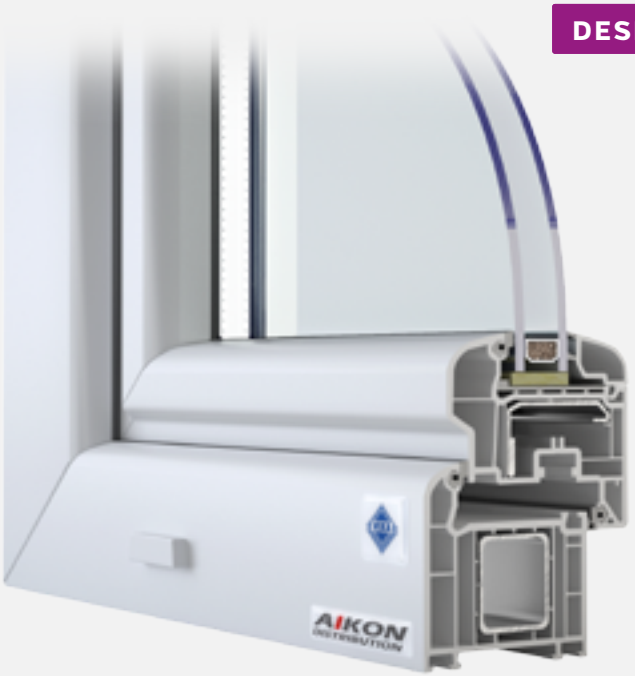


DESIGN+

# SOFTLINE SWING

| | |
|---|---|
| Einbautiefe | 70mm |
| Zahl der Kammern | 5 Kammern |
| U-Wert | Uf = 1,4 W/m2*K |
| Profilklasse | A |
| Dichtung | doppelte EPDM - Außendichtung, grau/ schwarz |
| Vorhandene Dicke des Verbandglases | 24 mm - 42 mm |
| Standardverglasung | 4/16Ar/4 (Rw=31dB, Lt=80%, g=63%) |
| Standardgriff | Hoppe Secustic |
| Dicke des Stahls | 1,5 - 3,0 mm (im Rahmen geschlossen) |
| Farbiger Profilkern für Farben zweiseitig | Ja: brauner oder karamellfarbener Kern |
| Garantie | 5 Jahre Garantie für das ganze Fenster |
| Zertifikate | CE |
| Realisierungsfrist | ab 2 Wochen |

PASSIV

# SOFTLINE 82 MD

| | |
|---|---|
| Einbautiefe | 82mm |
| Zahl der Kammern | 7 Kammern |
| U-Wert | Uf = 1,0 W/m2*K |
| Profilklasse | A |
| Dichtung | dreifache, mitte EPDM, grau/schwarz |
| Vorhandene Dicke des Verbandglases | 48 mm |
| Standardverglasung | 4/18Ar/4/18Ar/4 (Rw=32dB, Lt=71%, g=50%) |
| Standardgriff | Hoppe Secustic |
| Dicke des Stahls | 1,5 - 2,0 mm (im Rahmen geschlossen) |
| Farbiger Profilkern für Farben zweiseitig | Ja: brauner oder karamellfarbener Kern |
| Garantie | 5 Jahre Garantie für das ganze Fenster |
| Zertifikate | CE |
| Realisierungsfrist | ab 3 Wochen |

Das Softline MD 82 - Modell wurde für anspruchsvolle Kunden entwickelt, die nach Lösungen mit höchsten Isoliereigenschaften und hoher Qualität suchen.

Gepostete Bilder sind nur als Beispiele zu betrachten.

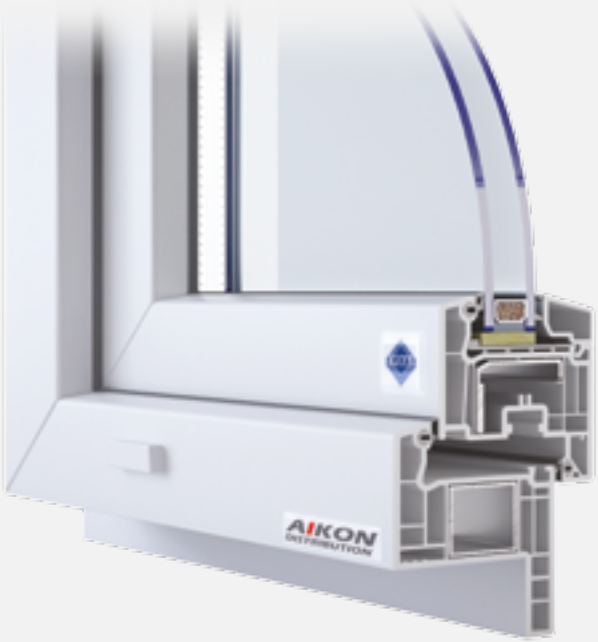


# SOFTLINE RENOVIERUNG 35

| | |
|---|---|
| Einbautiefe | 70mm |
| Zahl der Kammern | 5 Kammern |
| U-Wert | Uf = 1,4 W/m2*K |
| Profilklasse | A |
| Dichtung | doppelte EPDM - Außendichtung, grau/ schwarz |
| Vorhandene Dicke des Verbandglases | 24 mm - 42 mm |
| Standardverglasung | 4/16Ar/4 (Rw=31dB, Lt=80%, g=63%) |
| Standardgriff | Hoppe Secustic |
| Dicke des Stahls | 1,5 - 3,0 mm (im Rahmen geschlossen) |
| Farbiger Profilkern für Farben zweiseitig | Ja: brauner oder karamellfarbener Kern |
| Garantie | 5 Jahre Garantie für das ganze Fenster |
| Zertifikate | CE |
| Realisierungsfrist | ab 2 Wochen |

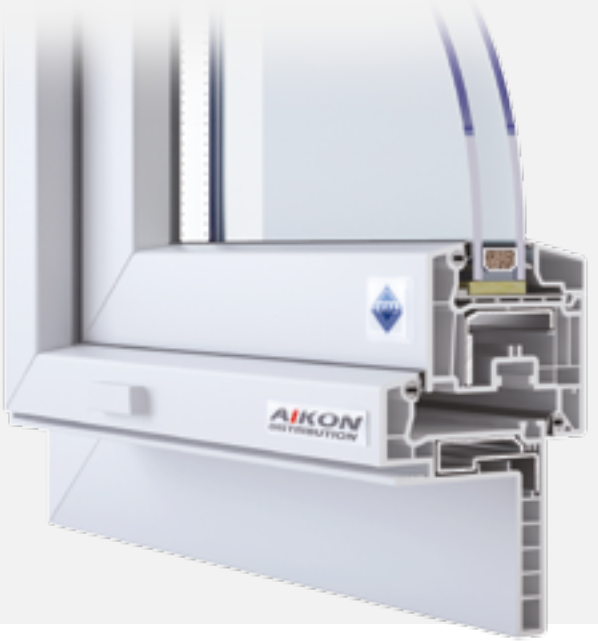


# SOFTLINE RENOVIERUNG 65

| | |
|---|---|
| Einbautiefe | 70mm |
| Zahl der Kammern | 3 Fensterrahmen/ 5 Schiebefenster |
| U-Wert | Uf = 1,4 W/m2*K |
| Profilklasse | A |
| Dichtung | doppelte EPDM - Außendichtung, grau/ schwarz |
| Vorhandene Dicke des Verbandglases | 24 mm - 42 mm |
| Standardverglasung | 4/16Ar/4 (Rw=31dB, Lt=80%, g=63%) |
| Standardgriff | Hoppe Secustic |
| Dicke des Stahls | 1,5 - 3,0 mm (im Rahmen geschlossen) |
| Farbiger Profilkern für Farben zweiseitig | Ja: brauner oder karamellfarbener Kern unter dem Furnier |
| Garantie | 5 Jahre Garantie für das ganze Fenster |
| Zertifikate | CE |
| Realisierungsfrist | ab 2 Wochen |

Das Produkt ist an Montage der Abdeckprofile von außen angepasst.

# ABDECKLEISTEN

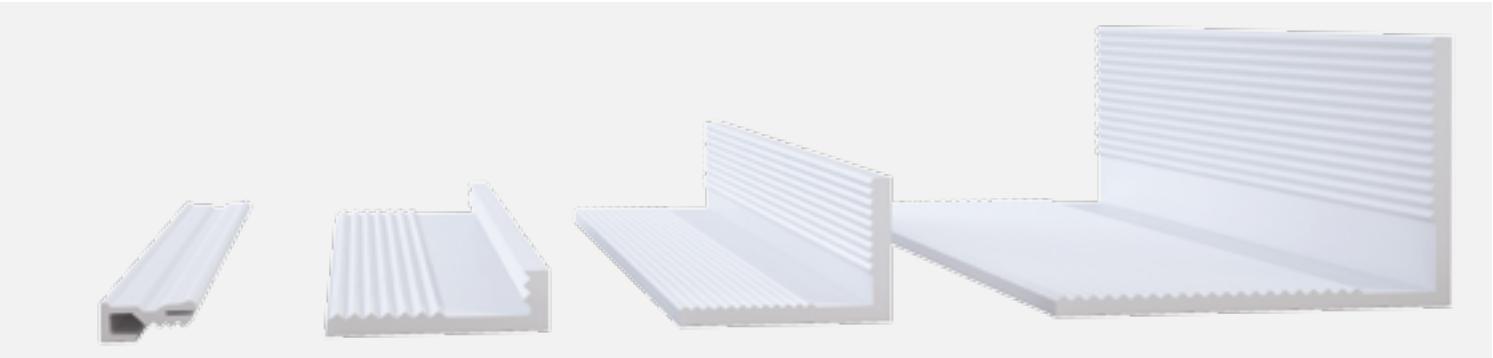

| Nummer der Leiste | Mass | Dicke |
|---|---|---|
| 111.033 | 6 x 7,7mm | - |
| 111.024 | 40 x 12mm | 4,2mm |
| 111.007 | 40 x 30mm | 4,2mm |
| 111.016 | 60 x 80mm | 4,6mm |

Es gibt auch andere Massen von Abdeckleisten bei Veka. Frage den Verkaufsberater nach dem technischen Katalog von Veka, um ganze Sortimentsbreite zu erkennen.

# TÜREN

## TERRASENTÜR

| | |
|---|---|
| Einbautiefe | **70mm** |
| Zahl der Kammern | **5 Kammern** |
| U-Wert | **Uf = 1,4 W/m2*K** |
| Profilklasse | **A** |
| Dichtung | **doppelte EPDM - Außendichtung, grau/schwarz** |
| Vorhandene Dicke des Verbandglases | **24 mm - 42 mm** |
| Standardverglasung | **4/16Ar/4 (Rw=31dB, Lt=80%, g=63%)** |
| Standardgriff | **Hoppe Secustic** |
| Dicke des Stahls | **1,5 - 3,0 mm (im Rahmen geschlossen)** |
| Farbiger Profilkern für Farben zweiseitig | **Ja: brauner oder karamellfarbener Kern unter dem Furnier** |
| Garantie | **5 Jahre Garantie für das ganze Fenster** |
| Zertifikate | **CE** |
| Realisierungsfrist | **ab 2 Wochen** |

## EINGANGSTÜR

| | |
|---|---|
| Einbautiefe | **70mm** |
| Zahl der Kammern | **5 Kammern** |
| U-Wert | **Uf = 1,9 W/m2*K** |
| Profilklasse | **A** |
| Dichtung | **doppelte EPDM - Außendichtung, grau/schwarz** |
| Vorhandene Dicke des Verbandglases | **24 mm - 42 mm** |
| Standardverglasung | **4/16Ar/4 (Rw=31dB, Lt=80%, g=63%)** |
| Standardgriff | **Systemgriff** |
| Dicke des Stahls | **1,5 - 3,0 mm (im Rahmen geschlossen)** |
| Farbiger Profilkern für Farben zweiseitig | **Ja: brauner oder karamellfarbener Kern** |
| Garantie | **5 Jahre Garantie für das ganze Fenster** |
| Zertifikate | **CE** |
| Realisierungsfrist | **ab 3 Wochen** |

Gepostete Bilder sind nur als Beispiele zu betrachten.

# SCHIEBEKONSTRUKTIONEN

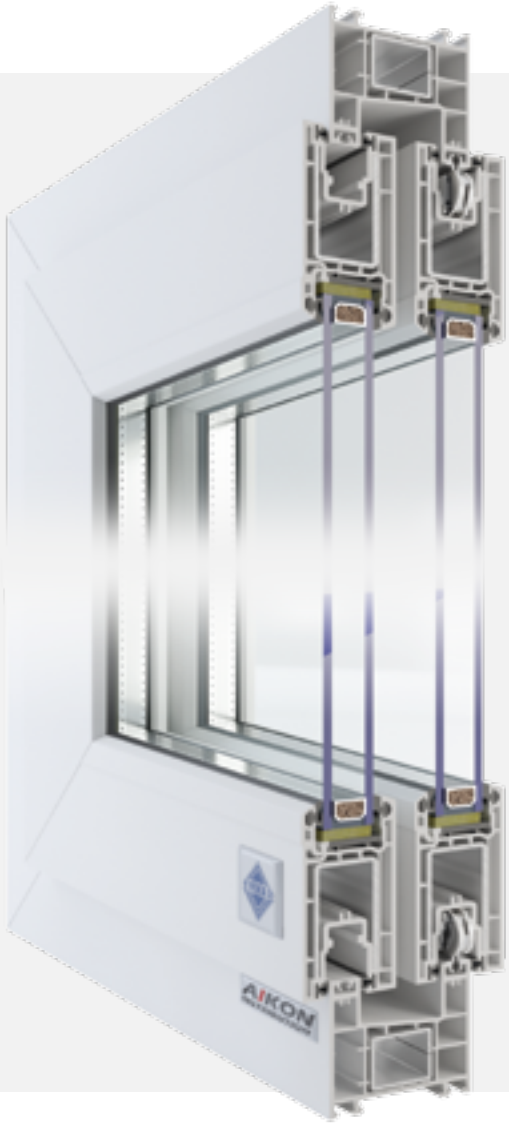

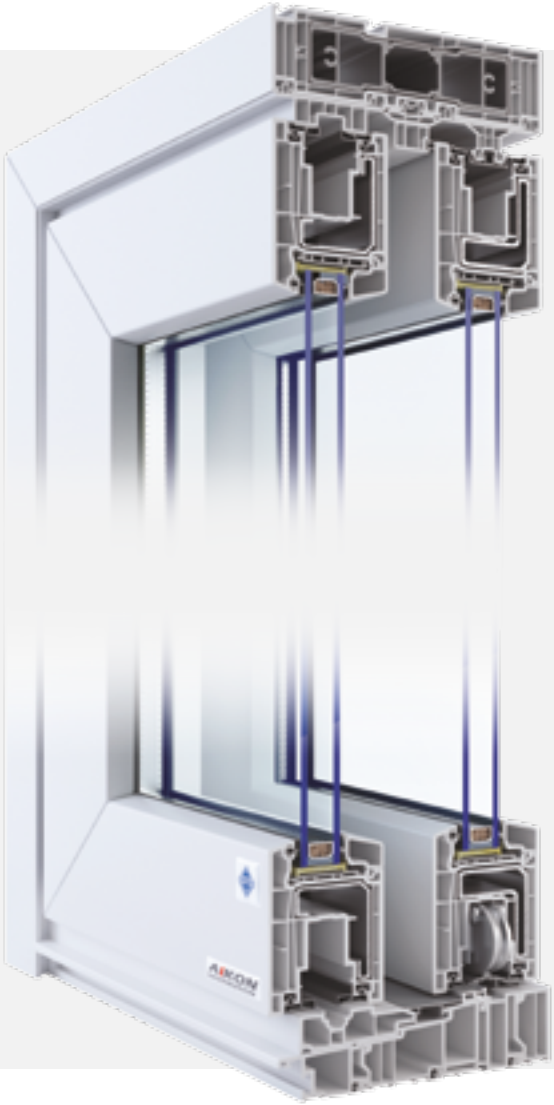

## VEKA EKOSOL

| | |
|---|---|
| Einbautiefe | 45 mm, 70 mm |
| Zahl der Kammern | 3 Kammer |
| U-Wert | Uf = 2,4 W/m2*K |
| Profilklasse | A |
| Dichtung | EPDM/Bürstendichtung |
| Vorhandene Dicke des Verbandglases | 23 mm - 25 mm |
| Standardverglasung | 4/16Ar/4 (Rw=31dB, Lt=80%, g=63%) |
| Standardgriff | Rotoline |
| Dicke des Stahls | 1,5mm-2,0mm |
| Farbiger Profilkern für Farben zweiseitig | Ja |
| Garantie | 5 Jahre Garantie für das ganze Fenster |
| Zertifikate | IFT Rosenheim |
| Realisierungsfrist | ab 4 Wochen |

## VEKA SLIDE

| | |
|---|---|
| Einbautiefe | 170 mm |
| Zahl der Kammern | 4 Kammer |
| U-Wert | Uf = 1,6 W/m2*K |
| Profilklasse | A |
| Dichtung | doppelte EPDM - Außendichtung, grau/ schwarz |
| Vorhandene Dicke des Verbandglases | 24 mm - 42 mm |
| Standardverglasung | 4/16Ar/4 (Rw=31dB, Lt=80%, g=63%) |
| Standardgriff | Systemgriff |
| Dicke des Stahls | Flügel 2mm; Aluminiumprofil im Rahmen |
| Farbiger Profilkern für Farben zweiseitig | Ja: brauner oder karamellfarbener Kern unter dem Furnier |
| Garantie | 5 Jahre Garantie für das ganze Fenster |
| Zertifikate | CE |
| Realisierungsfrist | ab 4 Wochen |

Solide Hebeschiebekonstruktion ermöglicht die Herstellung von einem, zwei, drei oder vier aktiven Flügeln in einem Rahmen.

systeme

# SCHÜCO

Firma Schüco ist ein Weltführer in der Branche der PVC- und Aluminiumfenster. Das Unternehmen ist 1951 in Deutschland entstanden. In den 70er Jahren expandierte die Firma auf die europäische Märkte und ist die erste Firma in der Branche geworden, die weltweit tätig war. Zurzeit stellt die Firma 5.000 Personen ein und ist gewerblich in über 75 Ländern tätig. Die polnische Abteilung der Firma Schüco wurde 2001 in Kattowitz gegründet.

- *Starke und erkennbare Marke*
- *Qualität der Profile der Premiumklasse*
- *Große Auswahl von Farben*
- *Faszinierendes und originelles Design*
- *Lösungen, die an europäische Märkte angepasst werden*
- *Design, das sich großer Beliebtheit erfreut*

Das Markenzeichen Schüco ist im Besitz der Firma Schüco International KG. Dieses Angebot dient Informationszwecken und gilt als Einladung zu den Verhandlungen. Das Angebot ist kein Handelsangebot im Sinne von Art. 66 § 1 des polnischen Zivilgesetzbuches und anderen Rechtsvorschriften. Allgemeine und technische Angaben werden im Einvernehmen mit Schüco International KG gegeben.

# FENSTER

ECONOMY

## CT70 CLASSIC

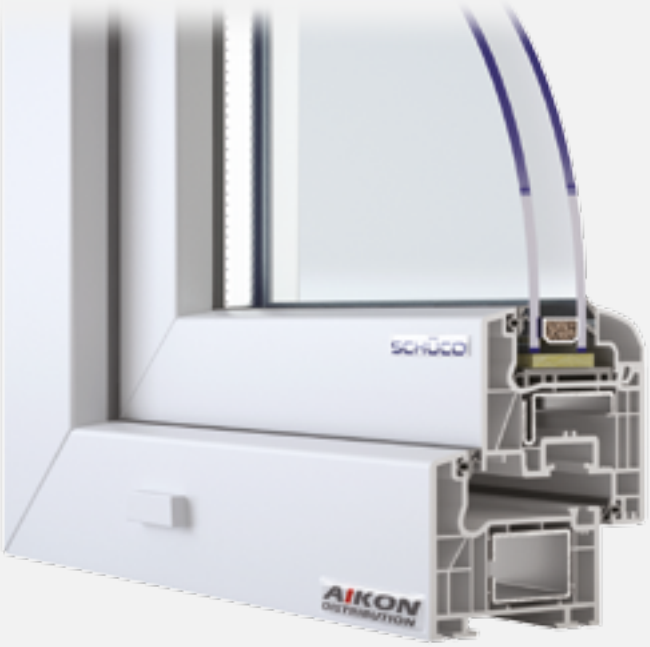


| | |
|---|---|
| Einbautiefe | 70mm |
| Zahl der Kammern | 5 Kammern |
| U-Wert | Uf = 1,4 W/m2*K |
| Profilklasse | B |
| Dichtung | doppelte EPDM - Außendichtung, grau/schwarz |
| Vorhandene Dicke des Verbandglases | 24 mm - 40 mm |
| Standardverglasung | 4/16Ar/4 (Rw=29dB, Lt=80%, g=63%) |
| Standardgriff | Schuco Secustic |
| Dicke des Stahls | 1,5 - 2,0 mm |
| Farbiger Profilkern für Farben zweiseitig | Ja: braun oder weiß Kern unter dem Furnier |
| Garantie | 5 Jahre Garantie für das ganze Fenster |
| Zertifikate | CE |
| Realisierungsfrist | ab 2 Wochen |

DESIGN

BESTSELLER

## CT70 RONDO

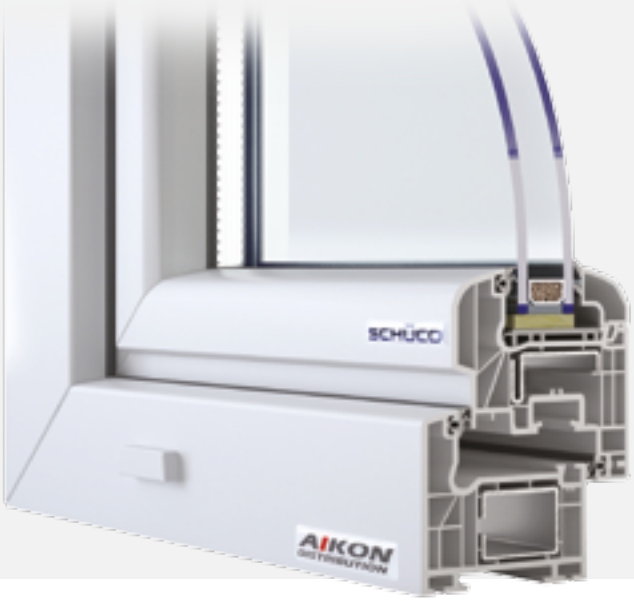


| | |
|---|---|
| Einbautiefe | 70mm |
| Zahl der Kammern | 5 Kammern |
| U-Wert | Uf = 1,4 W/m2*K |
| Profilklasse | B |
| Dichtung | doppelte EPDM - Außendichtung, grau/schwarz |
| Vorhandene Dicke des Verbandglases | 24 mm - 40 mm |
| Standardverglasung | 4/16Ar/4 (Rw=29dB, Lt=80%, g=63%) |
| Standardgriff | Schuco Secustic |
| Dicke des Stahls | 1,5 - 2,0 mm |
| Farbiger Profilkern für Farben zweiseitig | Ja: braun oder weiß Kern unter dem Furnier |
| Garantie | 5 Jahre Garantie für das ganze Fenster |
| Zertifikate | CE |
| Realisierungsfrist | ab 2 Wochen |

Gepostete Bilder sind nur als Beispiele zu betrachten.

DESIGN

# CT70 CAVA

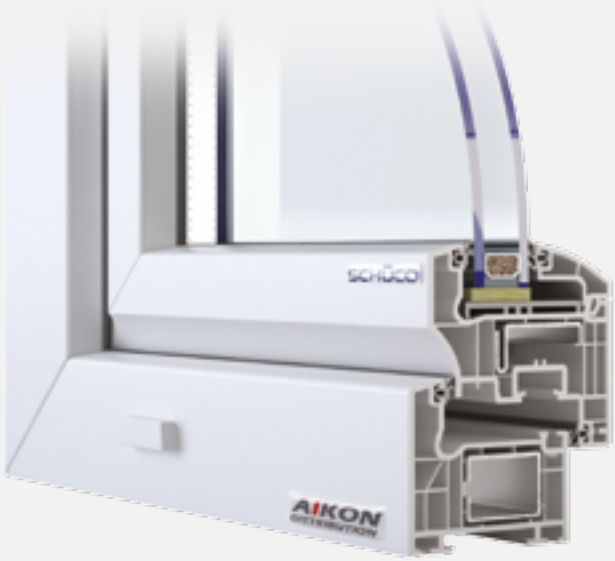


| | |
|---|---|
| Einbautiefe | 70mm |
| Zahl der Kammern | 5 Kammern |
| U-Wert | Uf = 1,4 W/m2*K |
| Profilklasse | B |
| Dichtung | doppelte EPDM - Außendichtung, grau/schwarz |
| Vorhandene Dicke des Verbandglases | 24 mm - 40 mm |
| Standardverglasung | 4/16Ar/4 (Rw=29dB, Lt=80%, g=63%) |
| Standardgriff | Schuco Secustic |
| Dicke des Stahls | 1,5 - 2,0 mm |
| Farbiger Profilkern für Farben zweiseitig | Ja: braun oder weiß Kern unter dem Furnier |
| Garantie | 5 Jahre Garantie für das ganze Fenster |
| Zertifikate | CE |
| Realisierungsfrist | ab 2 Wochen |

Das Modell ist den Kunden gewidmet, die einen gewählten Geschmack haben. Supermodernes, innovatives Design wurde durch eine konkave Form vom halbflächenversetzten Flügel erhalten. Die Einzigartigkeit dieser Konstruktion wird durch zarte Glasleisten mit schönem Design verbessert.

# CT70 RENOVIERUNG 30

| | |
|---|---|
| Einbautiefe | 70mm |
| Zahl der Kammern | 5 Kammern |
| U-Wert | Uf = 1,4 W/m2*K |
| Profilklasse | B |
| Dichtung | doppelte EPDM - Außendichtung, grau/schwarz |
| Vorhandene Dicke des Verbandglases | 24 mm - 40 mm |
| Standardverglasung | 4/16Ar/4 (Rw=29dB, Lt=80%, g=63%) |
| Standardgriff | Schuco Secustic |
| Dicke des Stahls | 1,5 - 2,0 mm |
| Farbiger Profilkern für Farben zweiseitig | Ja: braun oder weiß Kern unter dem Furnier |
| Garantie | 5 Jahre Garantie für das ganze Fenster |
| Zertifikate | CE |
| Realisierungsfrist | ab 2 Wochen |

Vorhanden sind auch Variante mit Classic und Cava Flügel.
Bitten Sie den Handelsvertreter um mehr Informationen.

# CT70 RENOVIERUNG 58

| | |
|---|---|
| Einbautiefe | 70mm |
| Zahl der Kammern | 5 Kammern |
| U-Wert | Uf = 1,4 W/m2*K |
| Profilklasse | B |
| Dichtung | doppelte EPDM - Außendichtung, grau/schwarz |
| Vorhandene Dicke des Verbandglases | 24 mm - 40 mm |
| Standardverglasung | 4/16Ar/4 (Rw=29dB, Lt=80%, g=63%) |
| Standardgriff | Schüco Secoustic |
| Dicke des Stahls | 1,5 - 2,0 mm |
| Farbiger Profilkern für Farben zweiseitig | Ja: der braune Kern unter dem Furnier |
| Garantie | 5 Jahre Garantie für das ganze Fenster |
| Zertifikate | CE |
| Realisierungsfrist | ab 2 Wochen |

Vorhanden sind auch Variante mit Classic und Cava Flügel.
Bitten Sie den Handelsvertreter um mehr Informationen.

Gepostete Bilder sind nur als Beispiele zu betrachten.

PASSIV

# SI82 CLASSIC/RONDO/CAVA

| | |
|---|---|
| Einbautiefe | 82mm |
| Zahl der Kammern | 6 Kammern |
| U-Wert | Uf = 1,1 W/m2*K |
| Profilklasse | B |
| Dichtung | doppelte EPDM - Außendichtung, grau/schwarz |
| Vorhandene Dicke des Verbandglases | 24 mm - 40 mm |
| Standardverglasung | 4/18Ar/4/18Ar/4 [Rw=31dB, Lt=73%, g=62%] |
| Standardgriff | Schuco Secustic |
| Dicke des Stahls | 1,5 - 2,0 mm |
| Farbiger Profilkern für Farben zweiseitig | Ja: braun oder weiß Kern unter dem Furnier |
| Garantie | 5 Jahre Garantie für das ganze Fenster |
| Zertifikate | CE |
| Realisierungsfrist | ab 2 Wochen |

PASSIV

NEW

# LIVING

| | |
|---|---|
| Einbautiefe | 82mm |
| Zahl der Kammern | 7 Kammern |
| U-Wert | Uf = 0,96 W/m2*K |
| Profilklasse | B |
| Dichtung | Doppelte/ dreifache EPDM |
| Vorhandene Dicke des Verbandglases | 18 mm - 52 mm |
| Standardverglasung | 4/18Ar/4/18Ar /4 (Rw=33dB, Lt=72%, g=50%) |
| Standardgriff | Schüco Acoustic |
| Dicke des Stahls | 1,5 - 2,0 mm |
| Farbiger Profilkern für Farben zweiseitig | Ja: weiß, Karamell, Graphitkern |
| Garantie | 5 Jahre Garantie für das ganze Fenster |
| Zertifikate | CE |
| Realisierungsfrist | ab 4 Wochen |

PASSIV

NEW

# ALU INSIDE

| | |
|---|---|
| Einbautiefe | 82 mm |
| Zahl der Kammern | 7 Kammern |
| U-Wert | Uf = 0,74 W/m2*K |
| Profilklasse | B |
| Dichtung | EPDM |
| Vorhandene Dicke des Verbandglases | 18 mm - 52 mm |
| Standardverglasung | 4/18Ar/4/18Ar/4 (Rw=33dB, Lt=72%, g=50%) |
| Standardgriff | Schüco Acoustic |
| Dicke des Stahls | 1,5 - 2,0 mm |
| Farbiger Profilkern für Farben zweiseitig | Ja: der braune, weiß Kern unter dem Furnier |
| Garantie | 5 Jahre Garantie für das ganze Fenster |
| Zertifikate | IFT Rosenheim |
| Realisierungsfrist | ab 4 Wochen |

# TÜREN

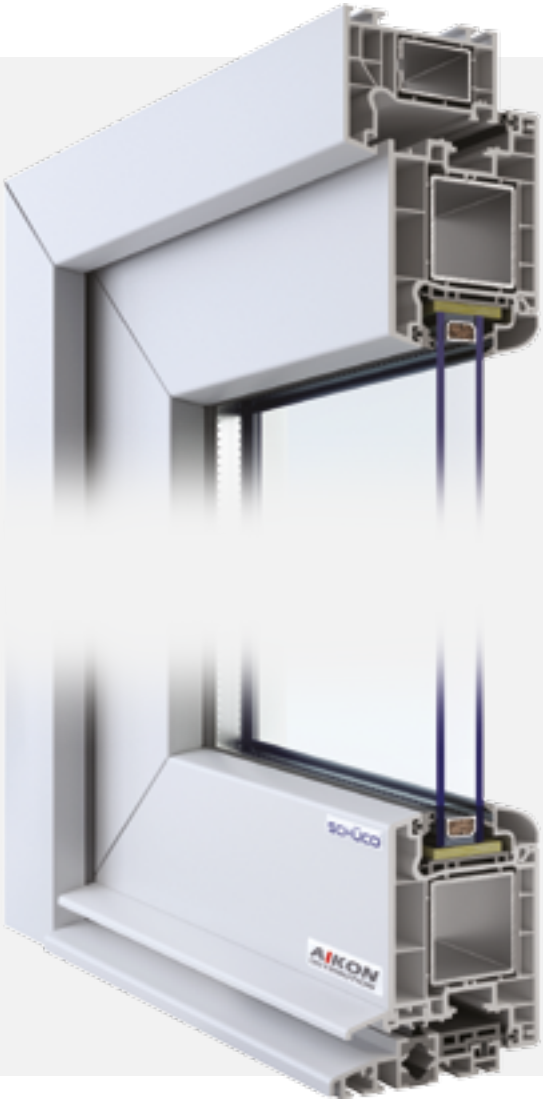


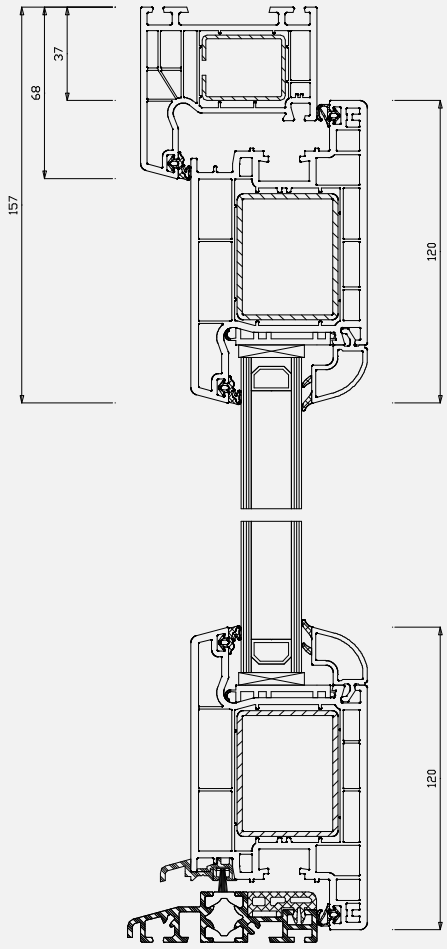


## EINGANGSTÜR

| | |
|---|---|
| Einbautiefe | **70mm** |
| Zahl der Kammern | **3 Schiebefenster/ 5 Fensterrahmen** |
| U-Wert | **Uf = 1,9 W/m2*K** |
| Profilklasse | **B** |
| Dichtung | **doppelte EPDM - Außendichtung, grau/schwarz** |
| Vorhandene Dicke des Verbandglases | **24 mm - 40 mm** |
| Standardverglasung | **4/16Ar/4 (Rw=29dB, Lt=80%, g=63%)** |
| Standardgriff | **FKS** |
| Dicke des Stahls | **1,5 - 2,0 mm** |
| Farbiger Profilkern für Farben zweiseitig | **Ja: braun oder weiß Kern unter dem Furnier** |
| Garantie | **5 Jahre Garantie für das ganze Fenster** |
| Zertifikate | **CE** |
| Realisierungsfrist | **ab 3 Wochen** |

Gepostete Bilder sind nur als Beispiele zu betrachten.

# SCHIEBEKONSTRUKTIONEN

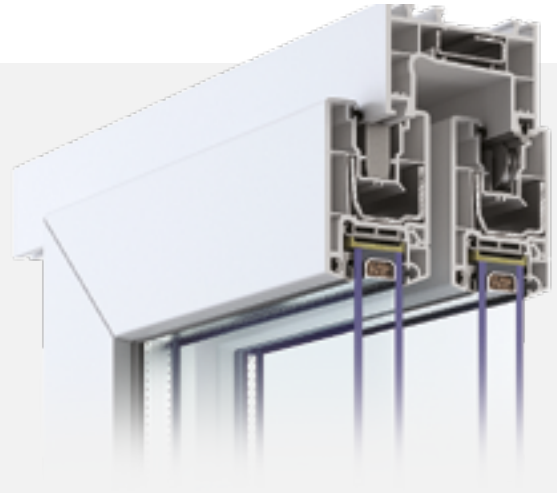

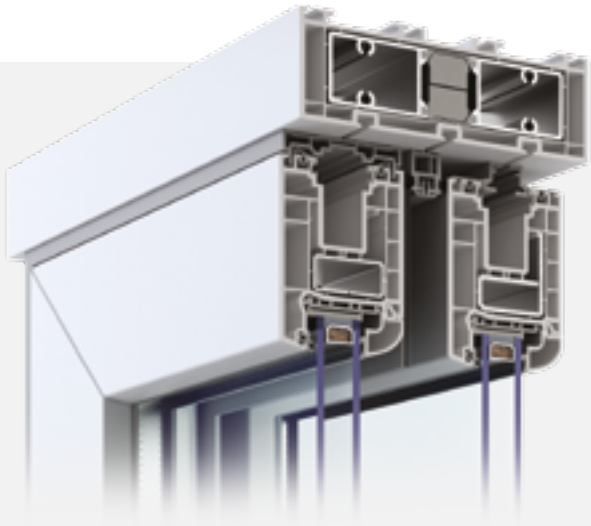

## JETLINE S74

| | |
|---|---|
| Einbautiefe | **74mm** |
| Zahl der Kammern | **3 Kammer** |
| U-Wert | **Uf = 1,8 W/m2*K** |
| Profilklasse | **B** |
| Dichtung | **Bürstendichtung** |
| Vorhandene Dicke des Verbandglases | **24 - 40 mm** |
| Standardverglasung | **4/16Ar/4 (Rw=29dB, Lt=80%, g=63%)** |
| Standardgriff | **Schuco Acoustic** |
| Dicke des Stahls | **1,5 - 2,0 mm** |
| Farbiger Profilkern für Farben zweiseitig | **Ja: braun oder weiß Kern unter dem Furnier** |
| Garantie | **5 Jahre Garantie für das ganze Fenster** |
| Zertifikate | **CE** |
| Realisierungsfrist | **ab 6 Wochen** |

## HEBESCHIEBETÜR HST

| | |
|---|---|
| Einbautiefe | **167mm** |
| Zahl der Kammern | **5 Kammern** |
| U-Wert | **Uf = 1,9 W/m2*K** |
| Profilklasse | **B** |
| Dichtung | **EPDM, grau/schwarz** |
| Vorhandene Dicke des Verbandglases | **24 mm - 40 mm** |
| Standardverglasung | **4/16Ar/4 (Rw=29dB, Lt=80%, g=63%)** |
| Standardgriff | **HauTau** |
| Dicke des Stahls | **Flügel 2 mm; Aluminiumprofil im Rahmen** |
| Farbiger Profilkern für Farben zweiseitig | **Ja: braun oder weiß Kern unter dem Furnier** |
| Garantie | **5 Jahre Garantie für das ganze Fenster** |
| Zertifikate | **CE** |
| Realisierungsfrist | **ab 4 Wochen** |

systeme

# SALAMANDER

Die Salamander Window & Door Systems S.A. gehört der deutschen Gruppe der Salamander Industrie-Produkte GmbH (SIP) an, die 1917 in Türkheim/Unterallgäu gegründet worden ist. SIP gehört zu den führenden europäischen Lieferanten von energiesparender PVC-Fenster- und -Türsysteme. Die Firma beschäftigt insgesamt 1400 Mitarbeiter und ist in über 70 Ländern der Erde tätig. 1998 nahm man den Produktionsbetrieb in Włocławek auf.

- *Reichtum an technischen Lösungen*
- *Charakteristisches Weiß der Profile*
- *Wunderbare Energieeffizienz*
- *Modernes und interessantes Design*
- *Umweltfreundliche Produkte*

Das Warenzeichen Salamander ist Eigentum der Salamander Window & Door Systems S.A. Dieses Angebot hat Informationscharakter und stellt eine Einladung zu Verhandlungen dar. Dieses Angebot stellt kein kaufmännisches Angebot im Sinne des Art. 66 §1 des polnischen Bürgerlichen Gesetzbuchs und anderer einschlägiger Vorschriften dar. Die allgemeinen und technischen Daten werden nach der Salamander Window & Door Systems S.A. angeführt.

# FENSTER

BESTSELLER

## STREAMLINE 76

| | |
|---|---|
| Einbautiefe | 76 mm |
| Zahl der Kammern | 5 Kammern |
| U-Wert | Uf = 1,3 W/m²*K |
| Profilklasse | B |
| Dichtung | doppelte, grau/schwarz |
| Vorhandene Dicke des Verbandglases | 24 mm - 48mm |
| Standardverglasung | 4/16Ar/4 (Rw=32dB, Lt=80%, g=63%) |
| Standardgriff | Hoppe Secustic |
| Dicke des Stahls | 1,5 - 2,0 mm |
| Farbiger Profilkern für Farben zweiseitig | Ja: Braun, weiß, karamellfarben |
| Garantie | 5 Jahre Garantie für das ganze Fenster |
| Zertifikate | CE, CEKAL (Verglasung) |
| Realisierungsfrist | ab 2 Wochen |

Ein außergewöhnliches Weiß des Profils verleiht einen fantastischen Glanz, indem es die Fensternische erleuchtet und den Innenraum heller macht.

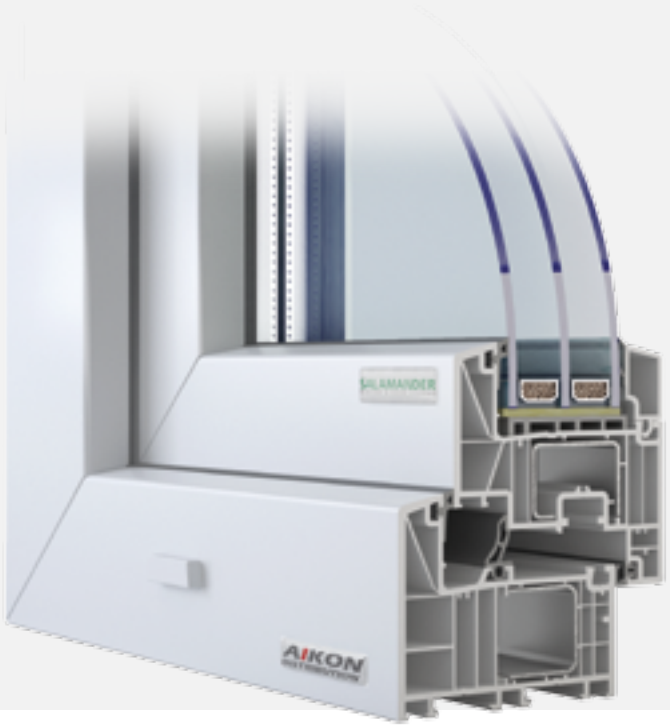

PASSIV

## BLUEVOLUTION 82

| | |
|---|---|
| Einbautiefe | 82mm |
| Zahl der Kammern | 6 Kammern |
| U-Wert | Uf = 1,0 W/m²*K |
| Profilklasse | A |
| Dichtung | Dreifacher PCE-Stoff, grau/schwarz |
| Vorhandene Dicke des Verbandglases | 24 mm - 53 mm |
| Standardverglasung | 4/18Ar/4/18Ar /4 (Rw=45dB, Lt=74%, g=53%) |
| Standardgriff | Hoppe Secustic |
| Dicke des Stahls | 1,5 - 2,0 mm |
| Farbiger Profilkern für Farben zweiseitig | Ja: Braun, weiß, karamellfarben |
| Garantie | 5 Jahre Garantie für das ganze Fenster |
| Zertifikate | CE, CEKAL (Verglasung) |
| Realisierungsfrist | ab 2 Wochen |

Ein 6-Kammer-Profil mit einer Bautiefe von 82mm in Verbindung mit einem dreifachen Scheibenpaket (mit einer erhöhten Stärke von bis 53 mm) garantierten die höchste Energieeffizienz.

Gepostete Bilder sind nur als Beispiele zu betrachten.

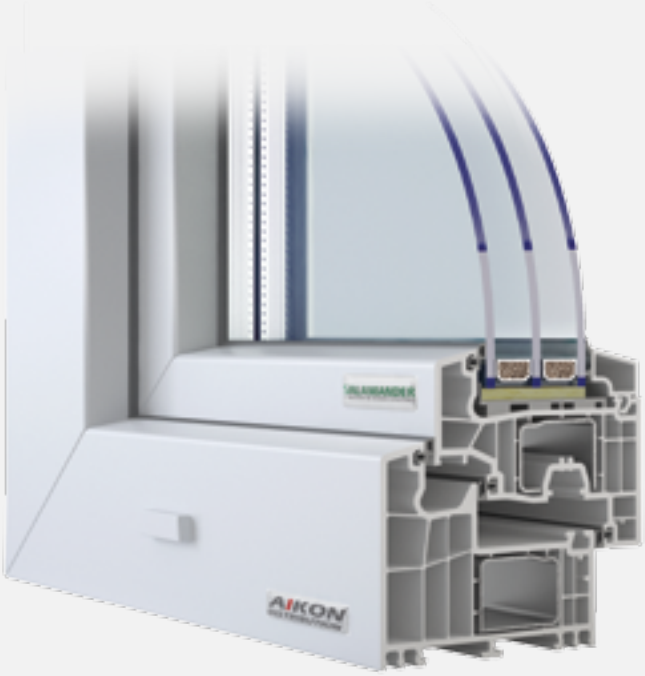


# BLUEVOLUTION 92

| | |
|---|---|
| Einbautiefe | 92 mm |
| Zahl der Kammern | 6 Kammern |
| U-Wert | Uf = 1,0 W/m²*K |
| Profilklasse | A |
| Dichtung | Triple PCE, gris/noir |
| Vorhandene Dicke des Verbandglases | 24 mm - 60 mm |
| Standardverglasung | 4/18Ar/4/18Ar/4 (Rw=33dB, Lt=72%, g=50%) |
| Standardgriff | Hoppe Secustic |
| Dicke des Stahls | 1,5 - 2,0 mm |
| Farbiger Profilkern für Farben zweiseitig | Ja: Braun, weiß, karamellfarben, Anthrazit |
| Garantie | 5 Jahre Garantie für das ganze Fenster |
| Zertifikate | CE, CEKAL (Verglasung) |
| Realisierungsfrist | ab 2 Wochen |

# STREAMLINE 76 RENOVIERUNG 35

| | |
|---|---|
| Einbautiefe | 76 mm |
| Zahl der Kammern | 5 Kammern |
| U-Wert | Uf = 1,3 W/m²*K |
| Profilklasse | B |
| Dichtung | doppelte, grau/schwarzbn |
| Vorhandene Dicke des Verbandglases | 24 mm - 48 mm |
| Standardverglasung | 4/16Ar/4 (Rw=32dB, Lt=80%, g=63%) |
| Standardgriff | Hoppe Secustic |
| Dicke des Stahls | 1,5 - 2,0 mm |
| Farbiger Profilkern für Farben zweiseitig | Ja: Braun, weiß, karamellfarben |
| Garantie | 5 Jahre Garantie für das ganze Fenster |
| Zertifikate | CE, CEKAL (Verglasung) |
| Realisierungsfrist | ab 2 Wochen |

Das Produkt ist an Montage der Abdeckprofile von außen angepasst.

# STREAMLINE 76 RENOVIERUNG 60

| | |
|---|---|
| Einbautiefe | 76mm |
| Zahl der Kammern | 5 Kammern |
| U-Wert | Uf = 1,3 W/m²*K |
| Profilklasse | B |
| Dichtung | Extérieur double, gris/noir |
| Vorhandene Dicke des Verbandglases | 24 mm - 48 mm |
| Standardverglasung | 4/16Ar/4 (Rw=32dB, Lt=80%, g=63%) |
| Standardgriff | Hoppe Secustic |
| Dicke des Stahls | 1,5 - 2,0 mm |
| Farbiger Profilkern für Farben zweiseitig | Ja: Braun, weiß, karamellfarben |
| Garantie | 5 Jahre Garantie für das ganze Fenster |
| Zertifikate | CE, CEKAL (Verglasung) |
| Realisierungsfrist | ab 2 Wochen |

Das Produkt ist an Montage der Abdeckprofile von außen angepasst.

Gepostete Bilder sind nur als Beispiele zu betrachten.

# SCHIEBEKONSTRUKTIONEN

## EINGANGSTÜR

| | |
|---|---|
| Einbautiefe | 76 mm |
| Zahl der Kammern | 5 Kammern |
| U-Wert | Uf = 1,9 W/m2*K |
| Profilklasse | B |
| Dichtung | doppelte, grau/schwarz |
| Vorhandene Dicke des Verbandglases | 48 mm - 60 mm |
| Standardverglasung | 4/16Ar/4 (Rw=32dB, Lt=80%, g=63%) |
| Standardgriff | Hoppe Secustic |
| Dicke des Stahls | 1,5 - 2,0 mm |
| Farbiger Profilkern für Farben zweiseitig | Ja: Braun, weiß, karamellfarben |
| Garantie | 5 Jahre Garantie für das ganze Fenster |
| Zertifikate | CE |
| Realisierungsfrist | ab 3 Wochen |

## HEBESCHIEBETÜR HST

| | |
|---|---|
| Einbautiefe | 172 mm |
| Zahl der Kammern | 5 Kammern |
| U-Wert | Uf = 1,8 W/m2*K |
| Profilklasse | B |
| Dichtung | doppelte, grau/schwarz |
| Vorhandene Dicke des Verbandglases | 24 mm - 48 mm |
| Standardverglasung | 4/16Ar/4 (Rw=32dB, Lt=80%, g=63%) |
| Standardgriff | Hoppe Secustic |
| Dicke des Stahls | 1,5 - 2,0 mm |
| Farbiger Profilkern für Farben zweiseitig | Ja: Braun, weiß, karamellfarben |
| Garantie | 5 Jahre Garantie für das ganze Fenster |
| Zertifikate | CE |
| Realisierungsfrist | ab 4 Wochen |

*systeme*

# Holzfenster

Holz ist ein Material, das Schönheit und Energie ausstrahlt. Seit Jahren ist es für die Produktion der Fenster verwendet. Sicheres, natürliches Material, das dank den neuen Produktionstechnologien, den technischen Anforderungen entspricht und fest und leicht zu pflegen ist.

Transparente Schichten heben natürliche Farbe und Struktur des Holzes hervor. Die aus Holz produzierten Fenster begeistern mit klassischem Aussehen. Sie werden obligatorisch bei der Renovierung der alten Gebäuden angewendet, aber sie eignen sich auch für moderne Architektur.

Spezialistische Holzschutzmittel dringen tief in die Struktur des Holzes, dichten Pore und schützen wirksam vor verschiedenen Wetterverhältnissen.

## THERMOLINE RENOVIERUNG

| | |
|---|---|
| Einbautiefe | 78mm |
| U-Wert | Uf = 1,2 W/m2*K |
| Dichtung | TPE |
| Vorhandene Dicke des Verbandglases | 20 mm - 44 mm |
| Standardverglasung | 4/12Ar/4/12Ar/4 (Rw=32dB, Lt=71%, g=50%) |
| Profilbau | Vierschichtholz |
| Standardgriff | Hoppe Secustic |
| Garantie | 5 Jahre Garantie für das ganze Fenster |
| Zertifikate | CE, ITB, LTB, FSC |
| Andere Standardausstattung | Wasserschenkel mit Falz + Wasserschenkel am Rahmen |
| Realisierungsfrist | ab 6 Wochen |

Profil ist verfügbar mit Renovierung 45mm.

Gepostete Bilder sind nur als Beispiele zu betrachten.

# FENSTER UND TÜREN ECOLINE

/FENSTER/

/BALKON/

## ECOLINE

**Dreischichtiger laminierter Holzrahmen, damit es trotz des Wetters keine Verformungen entstehen. Die äußeren Schichten sind massiv oder von der Länge geklebt (Keilzinkung).**

| | |
|---|---|
| Einbautiefe | **68mm** |
| U-Wert | **Uf = 1,3 W/m2*K** |
| Dichtung | **TPE** |
| Vorhandene Dicke des Verbandglases | **10 mm - 34 mm** |
| Standardverglasung | **4/16Ar/4 (Rw=31dB, Lt=80%, g=63%)** |
| Profilbau | **Dreischichtholz** |
| Standardgriff | **Hoppe Secustic** |
| Garantie | **5 Jahre Garantie für das ganze Fenster** |
| Zertifikate | **CE, ITB, LTB, FSC** |
| Andere Standardausstattung | **Wasserschenkel mit Falz + Wasserschenkel am Rahmen** |
| Realisierungsfrist | **ab 6 Wochen** |

# ECOLINE ALU

| | |
|---|---|
| Einbautiefe | **68mm** |
| U-Wert | **Uf = 1,3 W/m2*K** |
| Dichtung | **TPE** |
| Vorhandene Dicke des Verbandglases | **24 mm - 46 mm** |
| Standardverglasung | **4/16Ar/4 (Rw=31dB, Lt=80%, g=63%)** |
| Profilbau | **Dreischichtholz** |
| Standardgriff | **Hoppe Secustic** |
| Garantie | **5 Jahre Garantie für das ganze Fenster** |
| Zertifikate | **CE, ITB, LTB, FSC** |
| Andere Standardausstattung | **Aluminiumkappe** |
| Realisierungsfrist | **ab 8 Wochen** |

# BELGISCHE PROFIL

In unserem Angebot haben wir auch das sog. belgische Profil mit hölzernen Wasserschenkeln.

Gepostete Bilder sind nur als Beispiele zu betrachten.

# FENSTER UND TÜREN THERMOLINE

/FENSTER/

DESIGN

/BALKON/

## THERMOLINE

**Durch das Kleben vier Holzschichten deren Holzringe verschieden orientiert sind bietet das Profil die Erhöhung der Festigkeit der Konstruktion um 20% und der Schalldämmung um 15% im Vergleich zu Standard - 68 mm - Fenstersystem.**

| | |
|---|---|
| Einbautiefe | **78mm** |
| U-Wert | **Uf = 1,2 W/m2*K** |
| Dichtung | **TPE** |
| Vorhandene Dicke des Verbandglases | **20 mm - 44 mm** |
| Standardverglasung | **4/12Ar/4/12Ar/4 (Rw=32dB, Lt=71%, g=50%)** |
| Profilbau | **Vierschichtholz** |
| Standardgriff | **Hoppe Secustic** |
| Garantie | **5 Jahre Garantie für das ganze Fenster** |
| Zertifikate | **CE, ITB, LTB, FSC** |
| Andere Standardausstattung | **Wasserschenkel mit Falz + Wasserschenkel am Rahmen** |
| Realisierungsfrist | **ab 6 Wochen** |

# FENSTER UND TÜREN ECOTHERM

ENERGO+

/FENSTER/

/BALKON/

## ECOTHERM

**EcoTherm92 - Fenster wurden für passive Häuser erstellt. Große Tiefe des Rahmen- und Flügelprofils ermöglicht eine Konstruktion mit sehr hoher Festigkeit zu gewinnen. 4- Schicht - Lacksystem schützt das Holz vor Witterungsverhältnissen.**

| | |
|---|---|
| Einbautiefe | **92mm** |
| U-Wert | **Uf = 1,1 W/m2*K** |
| Dichtung | **TPE** |
| Vorhandene Dicke des Verbandglases | **34 mm - 58 mm** |
| Standardverglasung | **4/18Ar/4/18Ar/4 (Rw=31dB, Lt=73%, g=62%)** |
| Profilbau | **Vierschichtholz** |
| Standardgriff | **Hoppe Secustic** |
| Garantie | **5 Jahre Garantie für das ganze Fenster** |
| Zertifikate | **CE, ITB, LTB, FSC** |
| Andere Standardausstattung | **Wasserschenkel mit Falz + Wasserschenkel am Rahmen** |
| Realisierungsfrist | **ab 6 Wochen** |

Gepostete Bilder sind nur als Beispiele zu betrachten.

# FENSTER

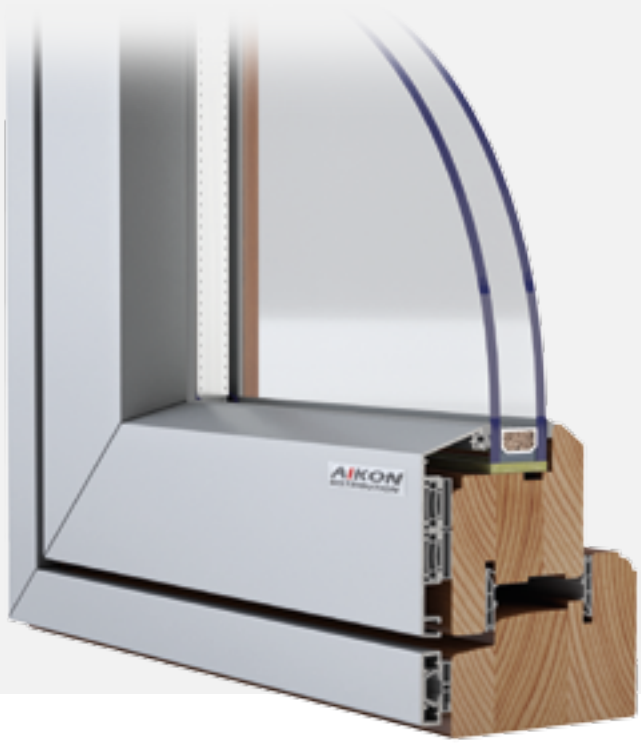


## SKANDINAVISCHE FENSTER

| | |
|---|---|
| Einbautiefe | 73mm, 92mm |
| U-Wert | Uf = 1,4 W/m2*K |
| Dichtung | TPE |
| Vorhandene Dicke des Verbandglases | 24 mm |
| Standardverglasung | 4/16Ar/4 (Rw=31dB, Lt=80%, g=63%) |
| Standardgriff | Englisch Griff mit Schlüssel |
| Zertifikate | CE, ITB, ITT, FSC |
| Realisierungsfrist | ab 8 Wochen |

## SKANDINAVISCHE FENSTER ALU

| | |
|---|---|
| Einbautiefe | 73mm, 92 mm |
| U-Wert | keine Forschungen |
| Dichtung | TPE |
| Vorhandene Dicke des Verbandglases | 24 mm |
| Standardverglasung | 4/16Ar/4 (Rw=31dB, Lt=80%, g=63%) |
| Standardgriff | Englisch Griff mit Schlüssel |
| Andere Standardausstattung | Aluminiumkappe |
| Realisierungsfrist | ab 8 Wochen |

# SASH-FENSTER

/Vertikalschnitt/

/Horizontalschnitt /

## SASH SPRINGS

| | |
|---|---|
| Profondeur de montage | **166mm** |
| Coefficient de transmission thermique | **Uf = 1,4 W/m²*K** |
| Système d'étanchéité | **TPE** |
| Épaisseur de vitrage possible | **24 mm** |
| Vitrage standard | **4/16Ar/4 (Rw=31dB, Lt=80%, g=63%)** |
| D'autres accessoires standard | **Poignées, crochets** |
| Certificats | **CE, ITB,ITT, FSC** |
| Délai de réalisation | **À partir de 8 semaines** |

**Sash-Fenster (oder sog. Guillotinen) laufen im Schiebesystem nach oben und unten. Sie sind in zwei Versionen mit einem Feder- oder einem Gewichtmechanismus erhältlich.**

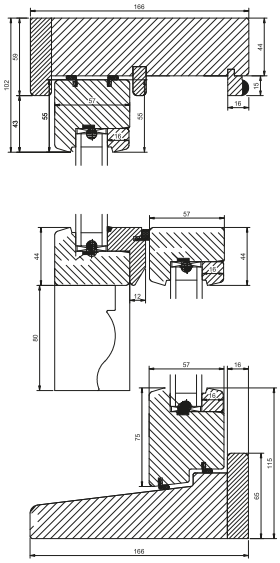

Gepostete Bilder sind nur als Beispiele zu betrachten.

# SASH-FENSTER

/Vertikalschnitt/

## SASH CORDS AND WEIGHTS

| | |
|---|---|
| Einbautiefe | 166mm |
| U-Wert | Uf = 1,4 W/m2*K |
| Dichtung | TPE |
| Vorhandene Dicke des Verbandglases | 24 mm |
| Standardverglasung | 4/16Ar/4 (Rw=31dB, Lt=80%, g=63%) |
| Andere Standardausstattung | Griffe, Haken |
| Zertifikate | CE, ITB, ITT, FSC |
| Realisierungsfrist | ab 8 Wochen |

Sash-Fenster (oder sog. Guillotinen) laufen im Schiebesystem nach oben und unten. Sie sind in zwei Versionen mit einem Feder- oder einem Gewichtmechanismus erhältlich.

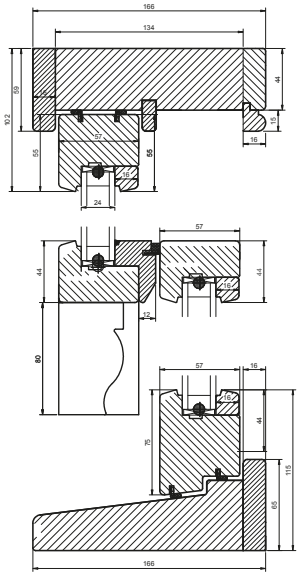

# TÜREN

## EINGANGSTÜR

| | |
|---|---|
| Einbautiefe | **68mm, 92mm** |
| U-Wert | **Uf = 1,4 - 1,0 W/m2*K** |
| Dichtung | **TPE** |
| Vorhandene Dicke des Verbandglases | **10 mm - 46 mm** |
| Standardverglasung | **4/16Ar/4 (Rw=31dB, Lt=80%, g=63%)** |
| Profilbau | **Drei- oder Vierschichtholz** |
| Standardgriff | **Standardgriff FAM** |
| Garantie | **5 Jahre** |
| Zertifikate | **CE, ITB, ITT, FSC** |
| Andere Standardausstattung | **Wasserschenkel mit Falz** |
| Realisierungsfrist | **ab 6 Wochen** |

## HEBESCHIEBETÜR HST - TÜR 92

| | |
|---|---|
| Einbautiefe | **173mm, 214mm** |
| U-Wert | **nicht anwendbar** |
| Vorhandene Dicke des Verbandglases | **24 mm - 55 mm** |
| Standardverglasung | **4/16Ar/4 (Rw=31dB, Lt=80%, g=63%)** |
| Profilbau | **Dreischichtholz** |
| Standardgriff | **Griffsystem** |
| Zertifikate | **CE, ITB, ITT, FSC** |
| Realisierungsfrist | **ab 8 Wochen** |

Gepostete Bilder sind nur als Beispiele zu betrachten.

## MERANTI

| | |
|---|---|
| Spezifisches Gewicht des Holzes gleich nach dem Fällen [kg/m³] | 800 – 1000 |
| Rohdichte nach der natürlichen Trocknung (12-15% u) [g/cm³] | 0.54- 0.76 (-0.87) |
| Festigkeit [kJ/m²] | 49 – 69 |
| Natürliche Festigkeit DIN-EN | Kategorie 2 – 3 [-4] |

**Wissenschaftlicher Name:** Shorea spp., Gattung Rubroshorea, Familie DIPTEROCARPACEAE
**Auftreten:** Thailand, Laos, Vietnam, Kambodscha, Indo-Malaysia
**Andere wichtige Handelsnamen:** Dark red meranti, seraya, lauan (D); kawang, seraya, bunga, red seraya, obar suluk (MAL.Sab.)
**Abkürzung gemäß DIN EN 13556:** SHDR

## WEISS - EICHE

| | |
|---|---|
| Spezifisches Gewicht des Holzes gleich nach dem Fällen [kg/m³] | 650 - 1000 -1160 |
| Rohdichte nach der natürlichen Trocknung (12-15% u) [g/cm³] | 0.65 - 0.76 |
| Festigkeit [kJ/m²] | 50 - 75 |
| Natürliche Festigkeit DIN-EN | Kategorie 2 [-3] |

**Wissenschaftlicher Name:** Quercus(w) spp., Familie FAGACEAE
**Auftreten:** Europa, Gebiet des Mittelmeeres, gemäßigte Teile Asiens, Nordamerika
**Andere wichtige Handelsnamen:** European oak (GB), European white oak (USA), Stieleiche, Sommereiche, Traubeneiche, Wintereiche, Spessarteiche (D)
**Abkürzung gemäß DIN EN 13556:** QCXE = Q. petrea, Q. robur; QCXA = Q. alba und andere Weiß-Eichen aus Nordamerika

## WALDKIEFER

| | |
|---|---|
| Spezifisches Gewicht des Holzes gleich nach dem Fällen [kg/m³] | 750 – 820 – 850 |
| Rohdichte nach der natürlichen Trocknung (12-15% u) [g/cm³] | 0.51 – 0.55 |
| Festigkeit [kJ/m²] | 14 - 23 |
| Natürliche Festigkeit DIN-EN | Kategorie 3 - 4 |

**Wissenschaftlicher Name:** Pinus sylvestris, Familie PINACEAE
**Auftreten:** Europa (bis Kleinasien und nordwestliches Sibirien)
**Andere wichtige Handelsnamen:** Kiefer, Föhre, Nordische Kiefer, Scots pine, redwood,(GB); pin commun (Fr); pino silvestre (It, Sp)
**Abkürzung gemäß DIN EN 13556:** PNSY

*systeme*

# ALUMINIUMFENSTER

Aluminiumfenster sind fest und beständig gegen Korrosion, mechanische Beschädigungen und verschiedene Wetterverhältnisse. Das garantiert lange und problemlose Nutzung der Fenster. Es besteht auch die Möglichkeit, Fenster und Türen den individuellen Anforderungen anzupassen, sowohl, wenn es um Farben, als auch untypische Formen und Größen geht.

Aliplast ist ein, auf dem europäischen Markt führender belgischer Produzent der Aluminiumsysteme für Bauindustrie, deren Geschichte bis zum Jahr 1984 zurückreicht. Von Anfang an hat sich das Unternehmen auf expansive Entwicklung und gleichzeitig die höchste Qualität der Produkte und die Entwicklung neuer Lösungen für Systeme der Aluminiumprofile eingestellt.

Das Markenzeichen Aliplast ist im Besitz der Firma Aliplast Sp. z o.o. Dieses Angebot dient Informationszwecken und gilt als Einladung zu den Verhandlungen. Das Angebot ist kein Handelsangebot im Sinne von Art. 66 § 1 des polnischen Zivilgesetzbuches

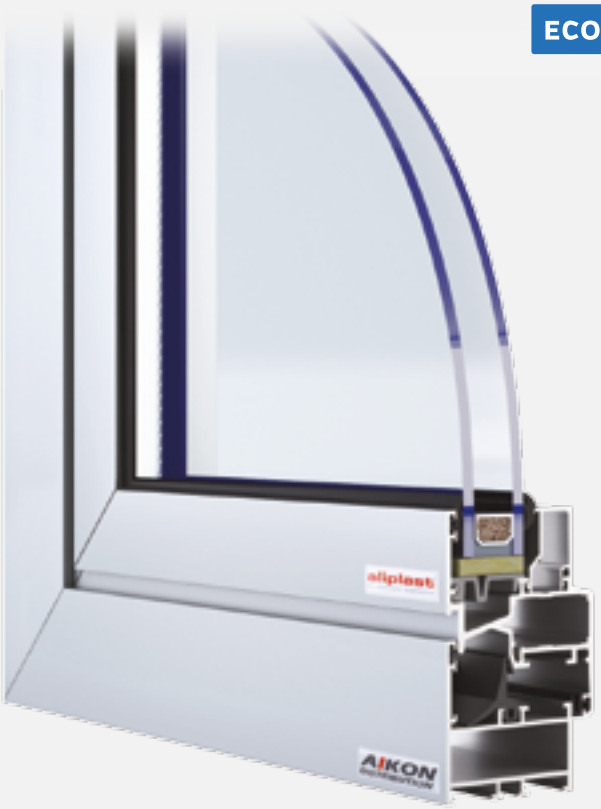


ECONOMY

## ECONOLINE

| | |
|---|---|
| Einbautiefe | 51mm |
| U-Wert | keine Forschungen - Profil: kalt |
| Profil | kalt |
| Dichtung | doppelte EPDM- Mitteldichtung |
| Vorhandene Dicke des Verbandglases | 3 mm - 38 mm |
| Standardverglasung | 4/16Ar/4 (Rw=31dB, Lt=80%, g=63%) |
| Standardgriff | MASTER - Systemgriff |
| Garantie | 2 Jahre Garantie für das ganze Fenster |
| Zertifikate | CE |
| Realisierungsfrist | ab 6 Wochen |

BESTSELLER

## TRILINE

| | |
|---|---|
| Einbautiefe | 51mm |
| U-Wert | Uf = 2,5 W/m2*K |
| Profil | warm |
| Dichtung | doppelte EPDM- Mitteldichtung |
| Vorhandene Dicke des Verbandglases | 4 mm - 37 mm |
| Standardverglasung | 4/16Ar/4 (Rw=31dB, Lt=80%, g=63%) |
| Standardgriff | MASTER - Systemgriff |
| Garantie | 2 Jahre Garantie für das ganze Fenster |
| Zertifikate | CE |
| Realisierungsfrist | ab 6 Wochen |

Das Bild zeigt Basisprofil als eine zusätzliche Möglichkeit.

Gepostete Bilder sind nur als Beispiele zu betrachten.

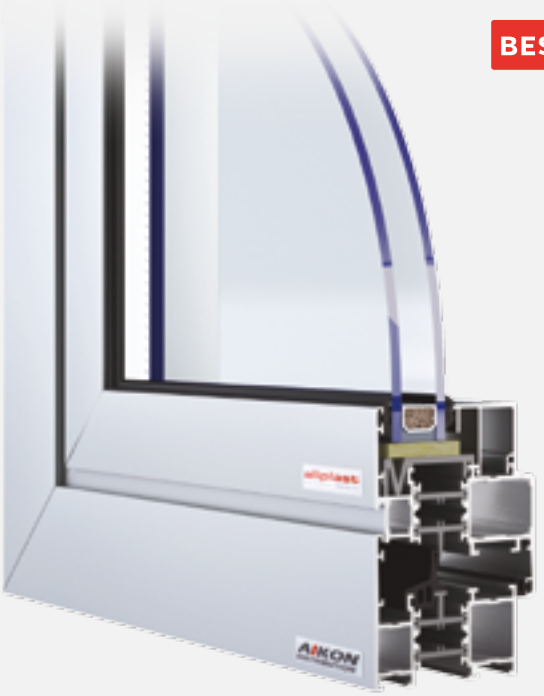

BESTSELLER

# IMPERIAL

| | |
|---|---|
| Einbautiefe | 65mm |
| U-Wert | Uf = 1,9 W/m2*K |
| Profil | kalt |
| Dichtung | doppelte EPDM- Mitteldichtung |
| Vorhandene Dicke des Verbandglases | 4 mm – 51mm |
| Standardverglasung | 4/16Ar/4 (Rw=31dB, Lt=80%, g=63%) |
| Standardgriff | MASTER - Systemgriff |
| Garantie | 2 Jahre Garantie für das ganze Fenster |
| Zertifikate | CE |
| Realisierungsfrist | ab 6 Wochen |

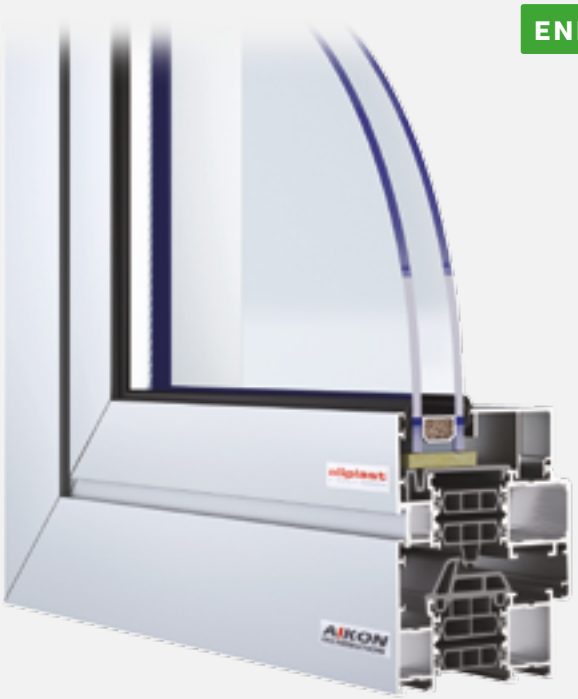

ENERGO+

# SUPERIAL

| | |
|---|---|
| Einbautiefe | 75mm |
| U-Wert | Uf von 1,7 W/m2*K |
| Profil | warm |
| Dichtung | doppelte EPDM- Mitteldichtung |
| Vorhandene Dicke des Verbandglases | 14 mm – 61 mm |
| Standardverglasung | 4/16Ar/4 (Rw=31dB, Lt=80%, g=63%) |
| Standardgriff | MASTER - Systemgriff |
| Garantie | 2 Jahre Garantie für das ganze Fenster |
| Zertifikate | CE |
| Realisierungsfrist | ab 6 Wochen |

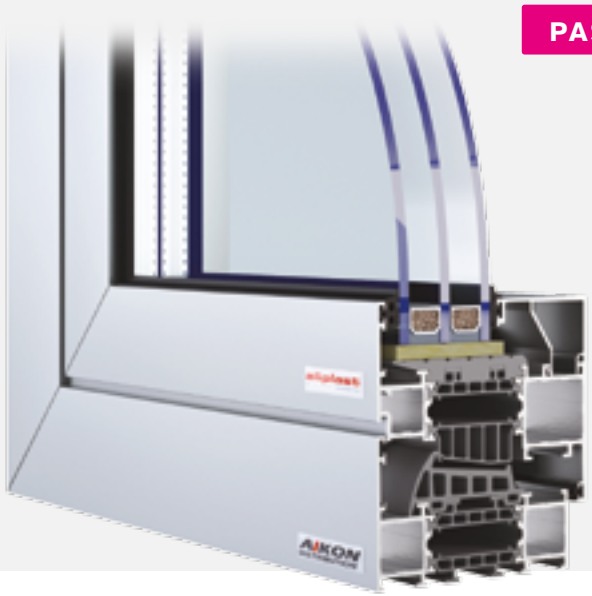

PASSIV

# STAR

| | |
|---|---|
| Einbautiefe | 90mm |
| U-Wert | Uf von 1,38 W/m2*K |
| Profil | warm |
| Dichtung | doppelte EPDM - Außendichtung |
| Vorhandene Dicke des Verbandglases | 24 mm - 82 mm |
| Standardverglasung | 4/18Ar/4/18Ar/4 (Rw=33dB, Lt=72%, g=50%) |
| Standardgriff | MASTER - Systemgriff |
| Garantie | 2 Jahre Garantie für das ganze Fenster |
| Zertifikate | CE |
| Realisierungsfrist | ab 6 Wochen |

Gepostete Bilder sind nur als Beispiele zu betrachten.

# RENOVIERUNG

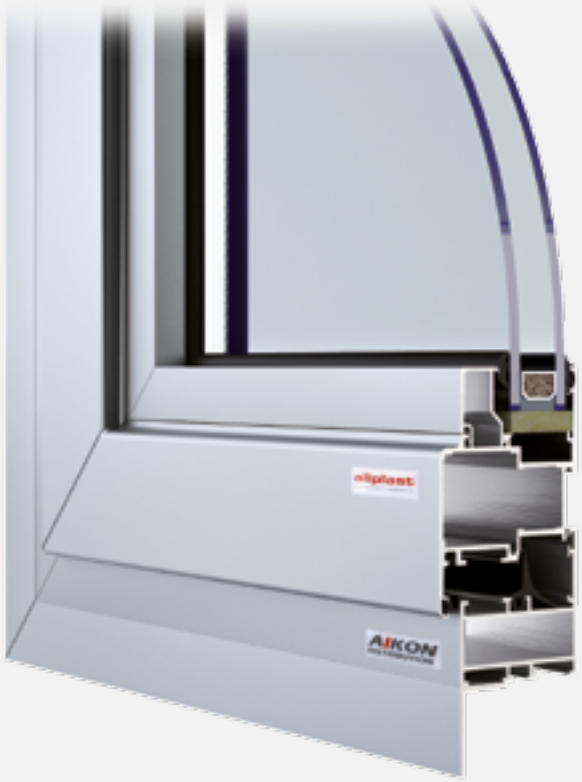


## ECONOLINE RENOVIERUNG

| | |
|---|---|
| Einbautiefe | 51 mm |
| U-Wert | keine Forschungen - Profil: kalt |
| Profil | kalt |
| Dichtung | doppelte EPDM- Mitteldichtung |
| Vorhandene Dicke des Verbandglases | 3 mm - 38 mm |
| Standardverglasung | 4/16Ar/4 (Rw=31dB, Lt=80%, g=63%) |
| Standardgriff | MASTER - Systemgriff |
| Garantie | 2 Jahre Garantie für das ganze Fenster |
| Zertifikate | CE |
| Realisierungsfrist | ab 6 Wochen |

Auf dem Bild sehen Sie ein Muster des Econoline - Profils mit einem festgeschraubten Winkel 30mm. Verfügbare Winkel in Längen: 12, 15, 20, 25, 30, 35, 40, 50, 60, 80, 100 [mm]

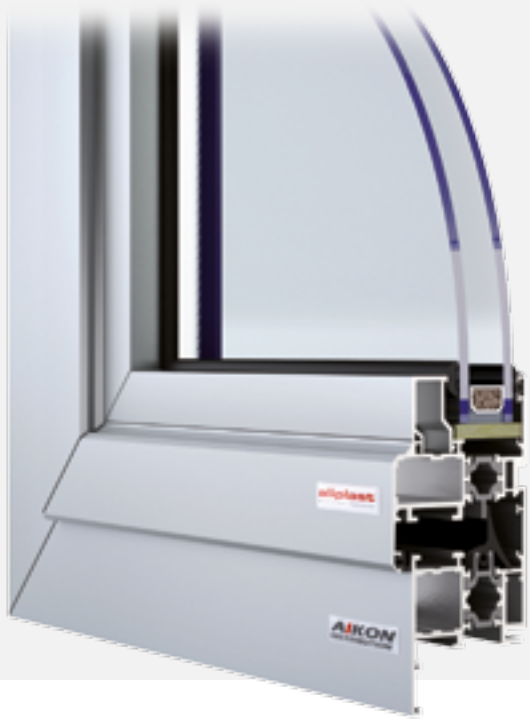


## TRILINE RENOVIERUNG 22

| | |
|---|---|
| Einbautiefe | 51mm |
| U-Wert | Uf = 2,5 W/m2*K |
| Profil | warm |
| Dichtung | doppelte EPDM- Mitteldichtung |
| Vorhandene Dicke des Verbandglases | 4 mm - 37 mm |
| Standardverglasung | 4/16Ar/4 (Rw=31dB, Lt=80%, g=63%) |
| Standardgriff | MASTER - Systemgriff |
| Garantie | 2 Jahre Garantie für das ganze Fenster |
| Zertifikate | CE |
| Realisierungsfrist | ab 6 Wochen |

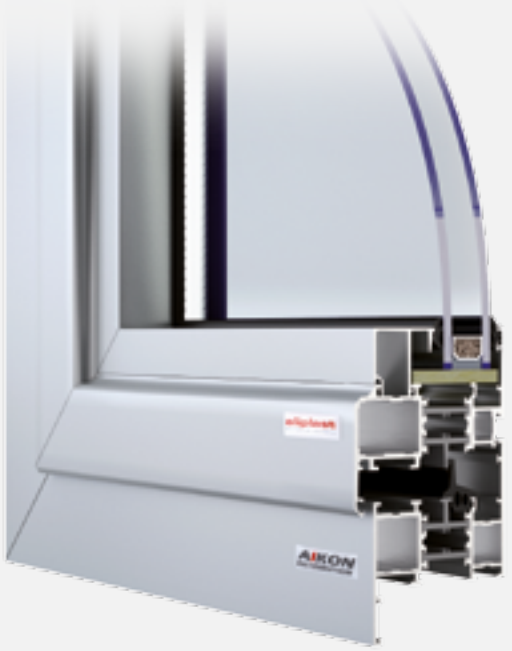

# IMPERIAL RENOVIERUNG 22

| | |
|---|---|
| Einbautiefe | 65mm |
| U-Wert | Uf = 1,9 W/m2*K |
| Profil | warm |
| Dichtung | doppelte EPDM- Mitteldichtung |
| Vorhandene Dicke des Verbandglases | 4mm - 51mm |
| Standardverglasung | 4/16Ar/4 (Rw=29dB, Lt=80%, g=63%) |
| Standardgriff | MASTER - Systemgriff |
| Garantie | 2 Jahre Garantie für das ganze Fenster |
| Zertifikate | CE |
| Realisierungsfrist | ab 6 Wochen |

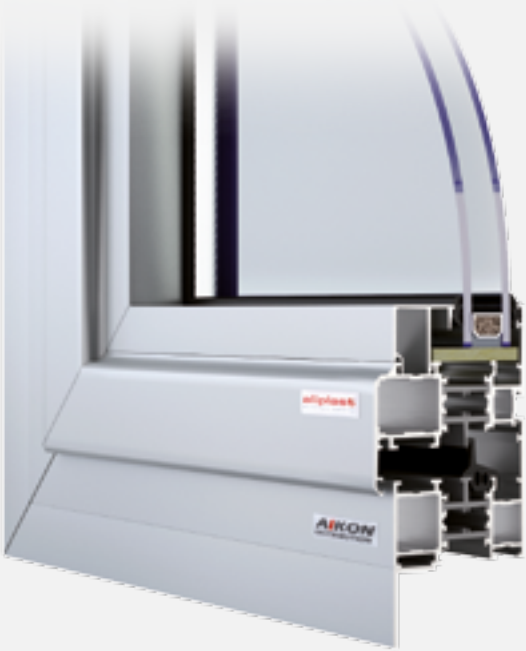

# IMPERIAL RENOVIERUNG

| | |
|---|---|
| Einbautiefe | 65mm |
| Zahl der Kammern | Uf = 1,9 W/m2*K |
| Profil | warm |
| Dichtung | doppelte EPDM- Mitteldichtung |
| Vorhandene Dicke des Verbandglases | 4 mm - 51 mm |
| Standardverglasung | 4/16Ar/4 (Rw=29dB, Lt=80%, g=63%) |
| Standardgriff | MASTER - Systemgriff |
| Garantie | 5 Jahre Garantie für das ganze Fenster |
| Zertifikate | CE |
| Realisierungsfrist | ab 6 Wochen |

Auf dem Bild sehen Sie ein Muster des Imperial - Profils mit einem festgeschraubten Winkel 30mm. Verfügbare Winkel in Längen: 12, 15, 20, 25, 30, 35, 40, 50, 60, 80, 100 [mm].

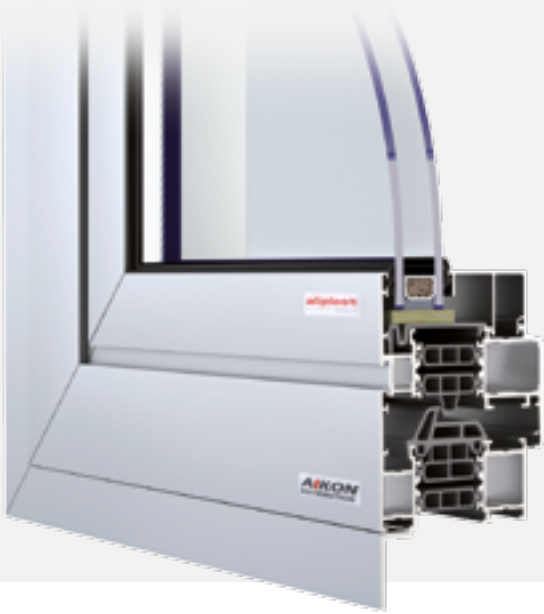

# SUPERIAL RENOVIERUNG

| | |
|---|---|
| Einbautiefe | 75mm |
| U-Wert | Uf von 1,7 W/m2*K |
| Profil | warm |
| Dichtung | doppelte EPDM- Mitteldichtung |
| Vorhandene Dicke des Verbandglases | 14 mm – 61 mm |
| Standardverglasung | 4/16Ar/4 [Rw=30dB, Lt=82%, g=65%] |
| Standardgriff | MASTER - Systemgriff |
| Garantie | 2 Jahre Garantie für das ganze Fenster |
| Zertifikate | CE |
| Realisierungsfrist | ab 6 Wochen |

Auf dem Foto sehen Sie ein Beispiel des Superial - Profils mit geschraubtem Winkel von der 30 mm Länge. Vorhanden sind Winkel von der Länge: 12, 15, 20, 25, 30, 35, 40, 50, 60, 80, 100 [mm].

Gepostete Bilder sind nur als Beispiele zu betrachten.

# TÜREN

## ECONOLINE TÜR

| | |
|---|---|
| Einbautiefe | **51mm** |
| U-Wert | **keine Forschungen - Profil: kalt** |
| Profil | **kalt** |
| Dichtung | **doppelte EPDM - Außendichtung** |
| Vorhandene Dicke des Verbandglases | **3 mm - 38 mm** |
| Standardverglasung | **4/16Ar/4 (Rw=31dB, Lt=80%, g=63%)** |
| Standardgriff | **FAPIM - Systemgriff** |
| Garantie | **2 Jahre Garantie für das ganze Fenster** |
| Zertifikate | **CE** |
| Realisierungsfrist | **ab 6 Wochen** |

## TRILINE TÜR

| | |
|---|---|
| Einbautiefe | **51mm** |
| U-Wert | **Uf = 2,6 W/m2*K** |
| Profil | **warm** |
| Dichtung | **doppelte EPDM - Außendichtung** |
| Vorhandene Dicke des Verbandglases | **4 mm - 37 mm** |
| Standardverglasung | **4/16Ar/4 (Rw=31dB, Lt=80%, g=63%)** |
| Standardgriff | **FAPIM - Systemgriff** |
| Garantie | **2 Jahre Garantie für das ganze Fenster** |
| Zertifikate | **CE** |
| Realisierungsfrist | **ab 6 Wochen** |

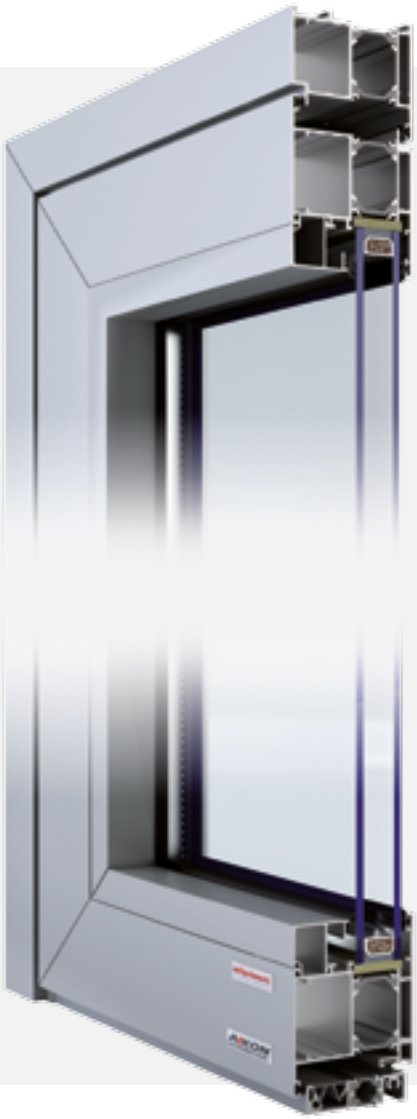

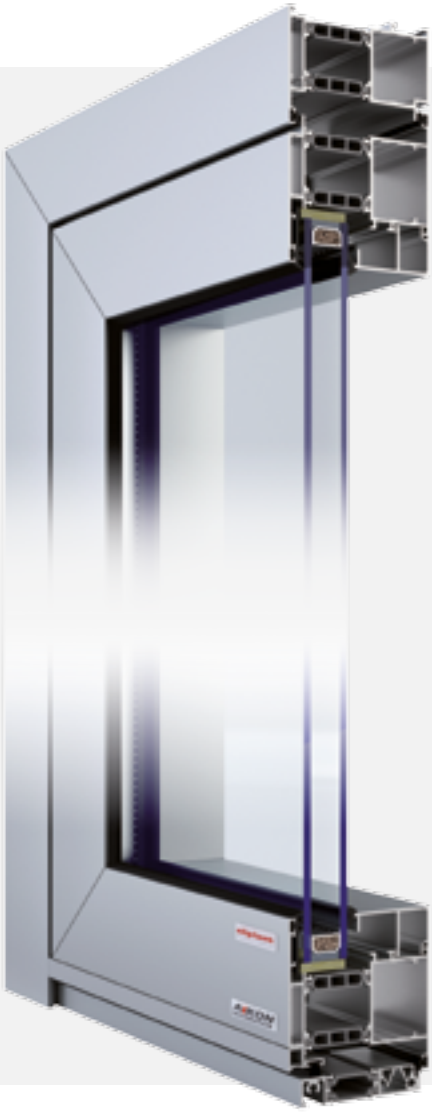

# IMPERIAL TÜR

| | |
|---|---|
| Einbautiefe | **65mm** |
| U-Wert | **Uf = 2,0 W/m2*K** |
| Profil | **warm** |
| Dichtung | **doppelte EPDM - Außendichtung** |
| Vorhandene Dicke des Verbandglases | **4 mm - 51 mm** |
| Standardverglasung | **4/16Ar/4 (Rw=31dB, Lt=80%, g=63%)** |
| Standardgriff | **FAPIM - Systemgriff** |
| Garantie | **2 Jahre Garantie für das ganze Fenster** |
| Zertifikate | **CE** |
| Realisierungsfrist | **ab 6 Wochen** |

# SUPERIAL TÜR

| | |
|---|---|
| Einbautiefe | **75mm** |
| U-Wert | **Uf von 1,8 W/m2*K** |
| Profil | **warm** |
| Dichtung | **doppelte EPDM - Außendichtung** |
| Vorhandene Dicke des Verbandglases | **14 mm - 61 mm** |
| Standardverglasung | **4/16Ar/4 (Rw=31dB, Lt=80%, g=63%)** |
| Standardgriff | **FAPIM - Systemgriff** |
| Garantie | **2 Jahre Garantie für das ganze Fenster** |
| Zertifikate | **CE** |
| Realisierungsfrist | **ab 6 Wochen** |

Gepostete Bilder sind nur als Beispiele zu betrachten.

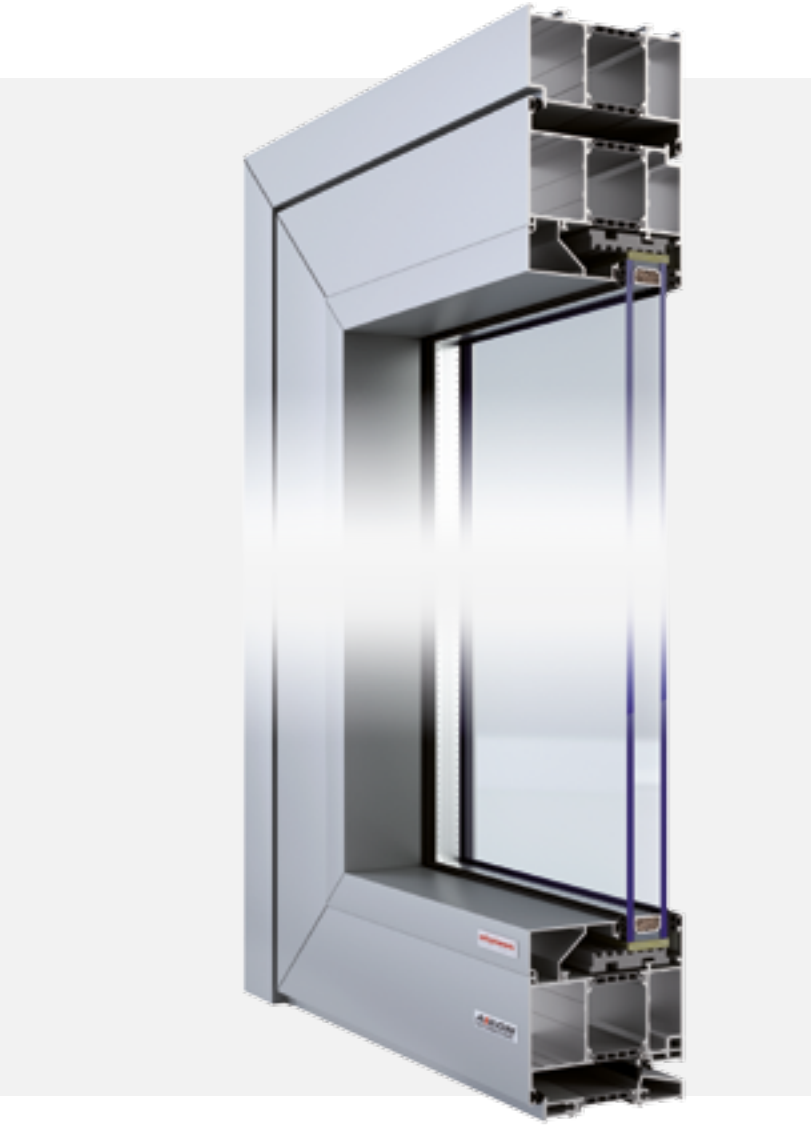

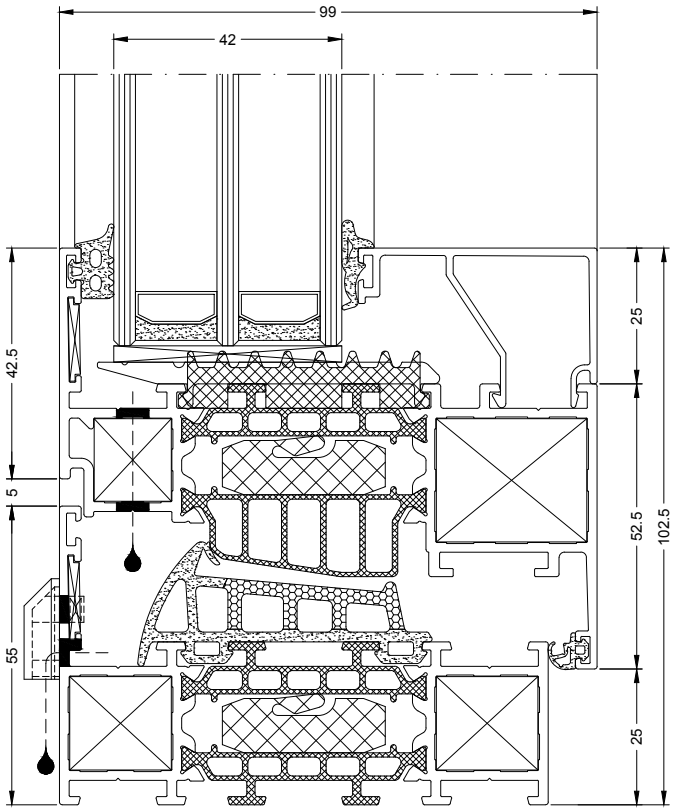


# STAR TÜR

| | |
|---|---|
| Einbautiefe | **90mm** |
| U-Wert | **Uf von 1,6 W/m2*K** |
| Profil | **warm** |
| Dichtung | **doppelte EPDM - Außendichtung** |
| Vorhandene Dicke des Verbandglases | **14 mm - 73mm** |
| Standardverglasung | **4/16Ar/4 (Rw=31dB, Lt=80%, g=63%)** |
| Standardgriff | **FAPIM - Systemgriff** |
| Garantie | **2 Jahre Garantie für das ganze Fenster** |
| Zertifikate | **CE** |
| Realisierungsfrist | **ab 6 Wochen** |

# SCHIEBEKONSTRUKTIONEN

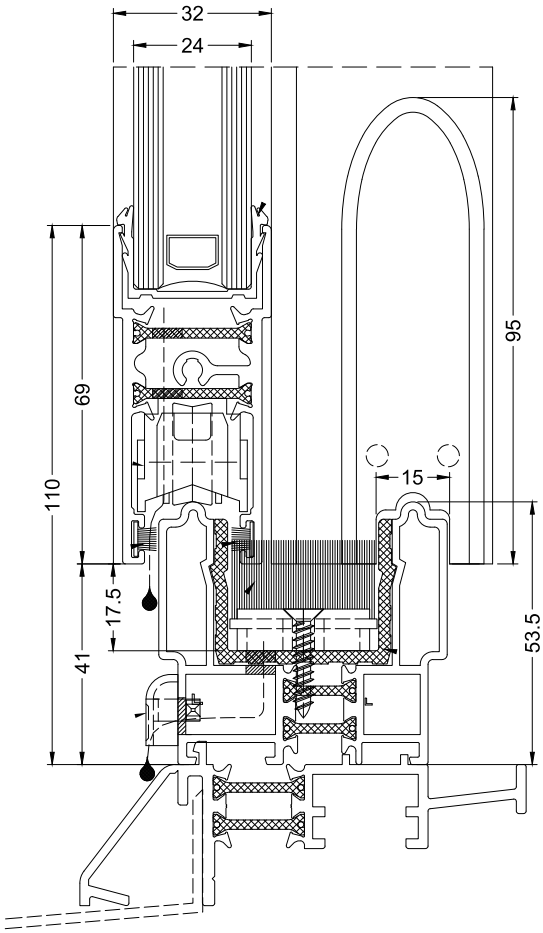


## SLIDE PLUS

| | |
|---|---|
| Einbautiefe | **68 mm** |
| U-Wert | **keine Forschungen** |
| Profil | **warm** |
| Dichtung | **Bürstendichtung** |
| Vorhandene Dicke des Verbandglases | **24 mm** |
| Standardverglasung | **4/16Ar/4 (Rw=31dB, Lt=80%, g=63%)** |
| Standardgriff | **Stoßgriff** |
| Garantie | **2 Jahre Garantie für das ganze Fenster** |
| Zertifikate | **CE** |
| Realisierungsfrist | **ab 6 Wochen** |

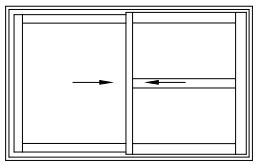

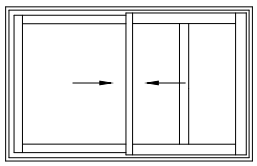

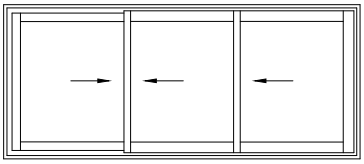

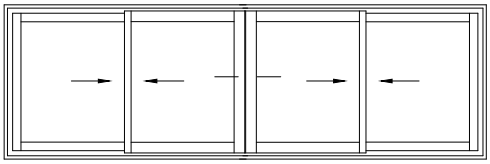

Slide Plus ist ein leichtes, wärmegedämmtes Schiebsystem. Es wird als Schiebetür mit 2, 3, 4 und 6 Flügel verwendet.

# PANORAMA

| | |
|---|---|
| Einbautiefe | 74,5mm |
| U-Wert | DV5010 Uf=2,4 W/m2*K |
| Dichtung | EPDM |
| Vorhandene Dicke des Verbandglases | 16 mm - 50 mm |
| Standardverglasung | 4/16Ar/4 (Rw=31dB, Lt=80%, g=63%) |
| Standardgriff | Fenstergriff mit Schild / Türgriff mit langem Schild |
| Garantie | 2 Jahre Garantie für das ganze Fenster |
| Zertifikate | CE |
| Realisierungsfrist | ab 6 Wochen |

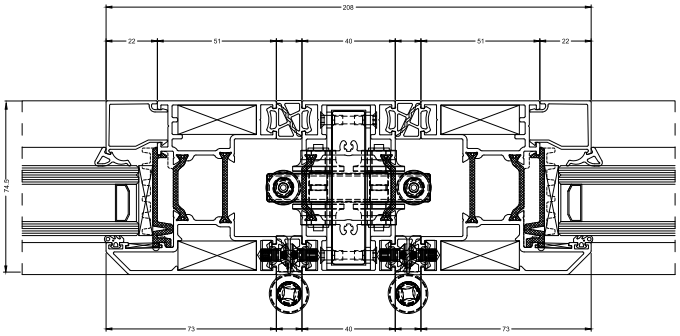


Solide Faltanlagen, die die Herstellung von einwärts und auswärts öffnenden Konstruktionen bei einer sehr breiten Flügelkonfiguration ermöglicht.

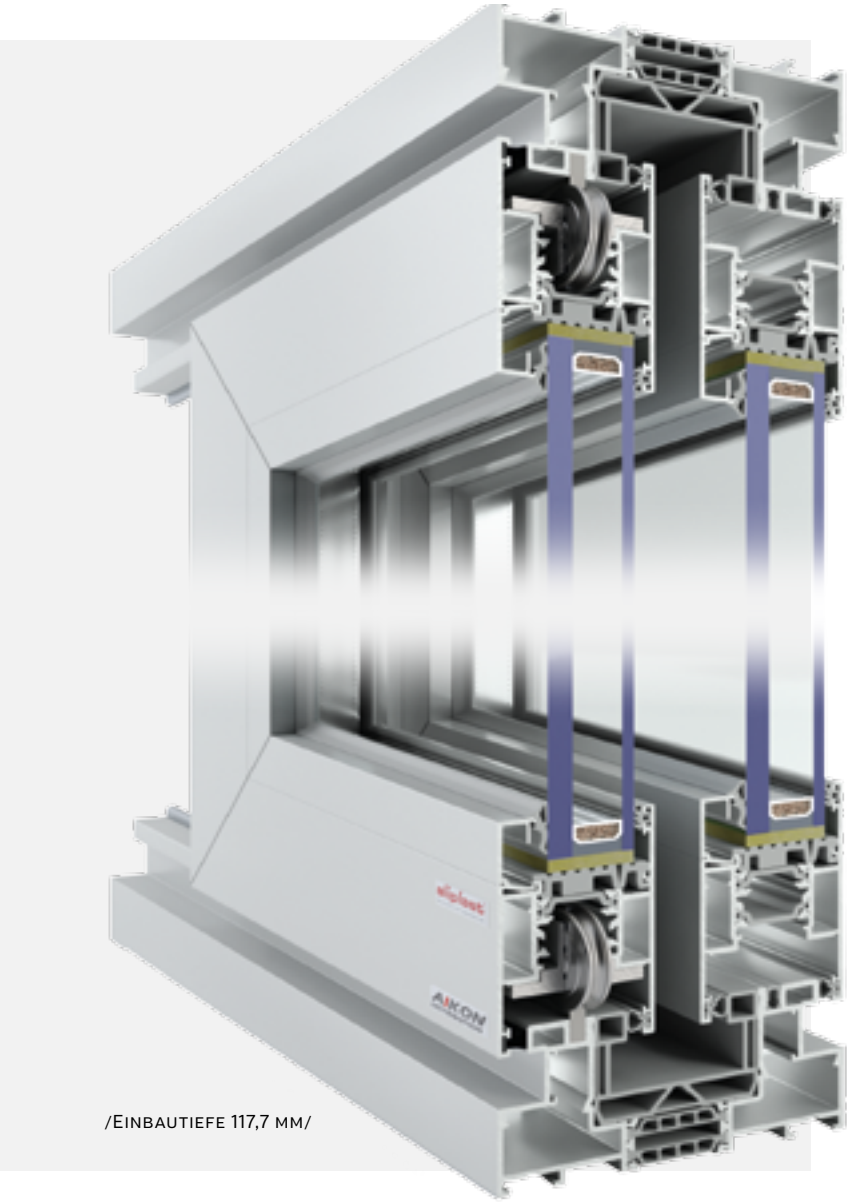

/Einbautiefe 117,7 mm/

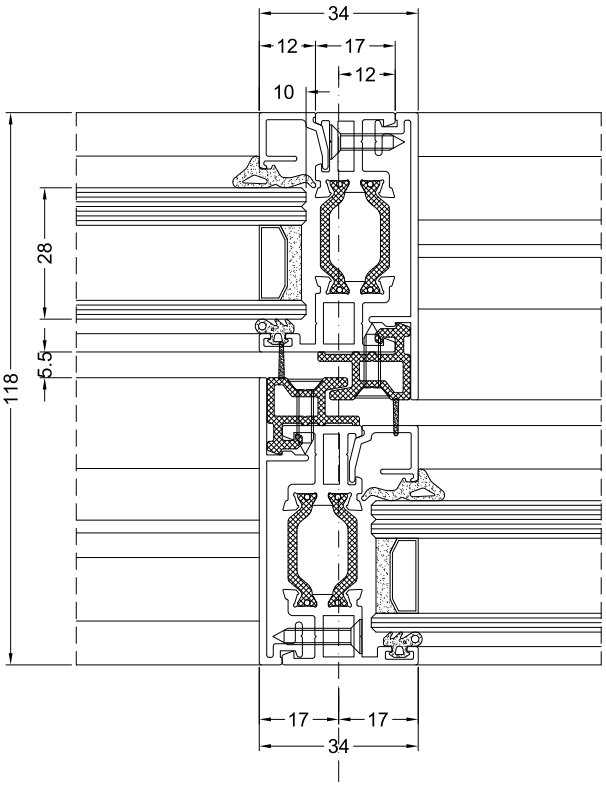


# VISOGLIDE+

| | |
|---|---|
| Einbautiefe | 117mm, 184,4mm |
| U-Wert | VG1612 Uf=3,62 W/m2*K / VG1518 Uf=2,48 W/m2*K |
| Dichtung | Bürstendichtung |
| Vorhandene Dicke des Verbandglases | 10 mm - 36 mm |
| Standardverglasung | 4/16Ar/4 (Rw=31dB, Lt=80%, g=63%) |
| Standardgriff | Systemgriff |
| Garantie | 2 Jahre Garantie für das ganze Fenster |
| Zertifikate | CE |
| Realisierungsfrist | ab 6 Wochen |

Visoglide Plus-System besteht aus Dreikammer-Profile, aus denen Schiebetüren mit 2, 3, 4 und 6 Elementen auf der Basis des Rahmens mit zwei oder drei Bahnen hergestellt werden.

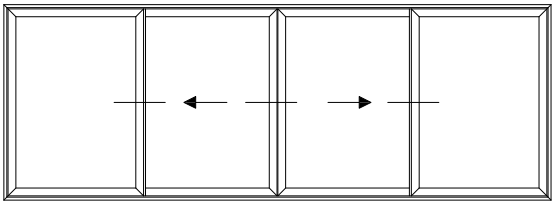

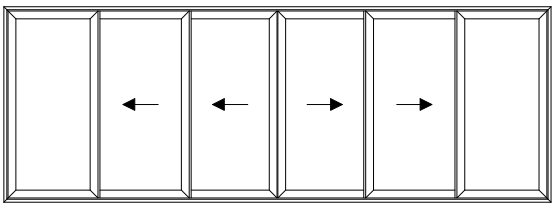

Gepostete Bilder sind nur als Beispiele zu betrachten.

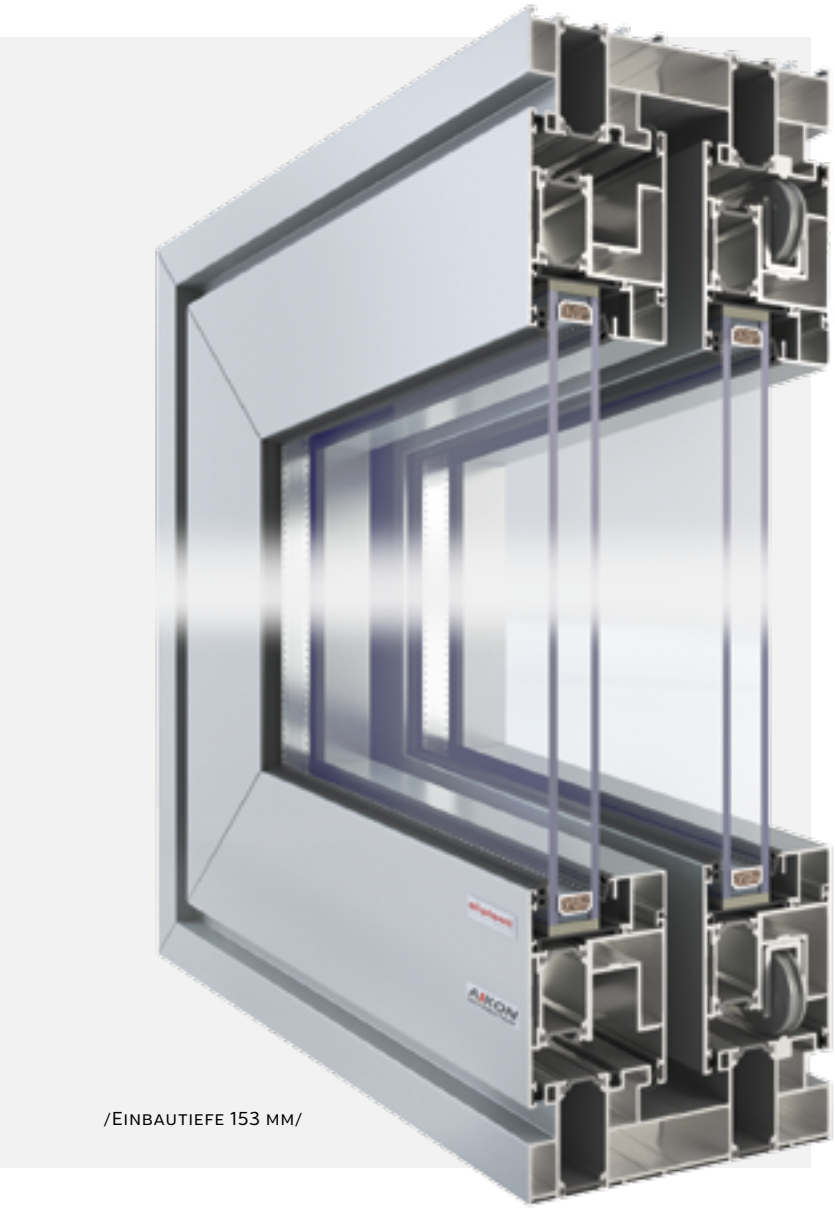

/Einbautiefe 153 mm/

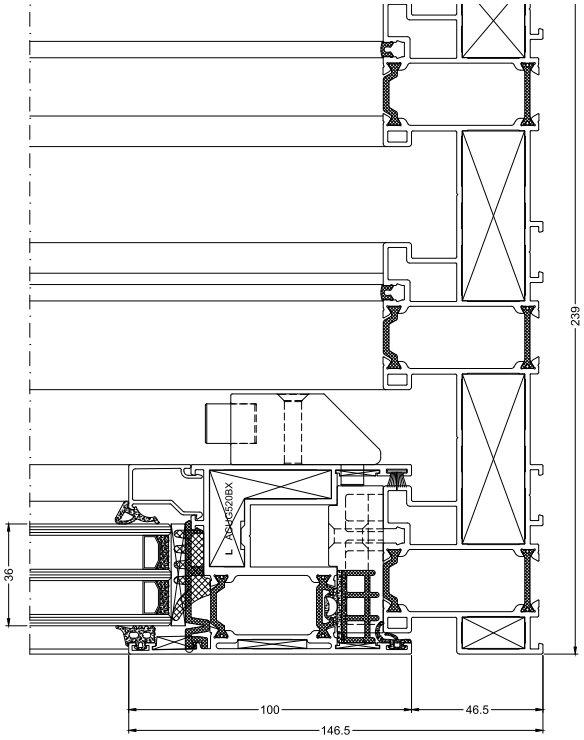


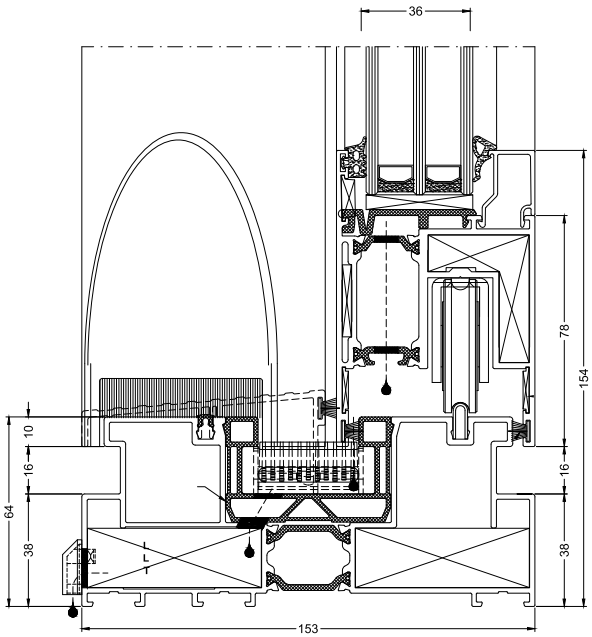


# ULTRAGLIDE

| | |
|---|---|
| Einbautiefe | **153mm, 239mm** |
| U-Wert | **UG210 Uf=2,32 W/m2*K / UG010 Uf=3,63W/ m2*K** |
| Dichtung | **Bürstendichtung** |
| Vorhandene Dicke des Verbandglases | **4 mm - 49 mm** |
| Standardverglasung | **4/16Ar/4 (Rw=31dB, Lt=80%, g=63%)** |
| Standardgriff | **Handgriff für Schiebetüren** |
| Garantie | **2 Jahre Garantie für das ganze Fenster** |
| Zertifikate | **CE** |
| Realisierungsfrist | **ab 6 Wochen** |

*glas*

# ORNAMENTGLAS

Das Ornamentglas behält ähnlich wie klare Scheibe Lichtdurchlässigkeit, streut dabei subtil das Licht und passt daher harmonisch zu der klassischen als auch moderner Innenausrichtung. Dank diesen Eigenschaften ermöglicht die Anwendung des Ornamentglases optische Vergrößerung der Wohnräume mit der angenehmen Lichtstreuung und Verleihen dem Innenraum eine intime Stimmung dank der Abgrenzung von den unerwünschten Blicken von Außen.

Das Ornamentglas wird durch ständiges Walzen hergestellt. Eine der Walzen besitzt das Muster, das dann auf der Oberfläche des Glases eingeprägt ist. Das Licht, das zu dem Ornamentglas gelangt, reflektiert teilweise und streut teilweise - das bestimmt die Form und die Größe des Ornamentsmusters. Solches Glas soll nach der Grundlage des Musters, nicht nach der Beschreibung gewählt werden. Ein richtig ausgewähltes Muster hilft die Transparenz des Glases stärken oder schwächen.

Dieses Angebot dient den Informationszwecken und ist kein Handelsangebot im Sinne von Art. 66 § 1 des polnischen Zivilgesetzbuches und anderen Rechtsvorschriften.

ABSTRACTO

ALTDEUTSCH

CREPI

ATLANTIC

LALIVA

MASTER CARRE

MASTER LIGNE

MASTER POINT

MONUMENTAL

NIAGARA

DELTA

FLUTES

SATINATO (SABLÉ)

SILVIT

TARASSA

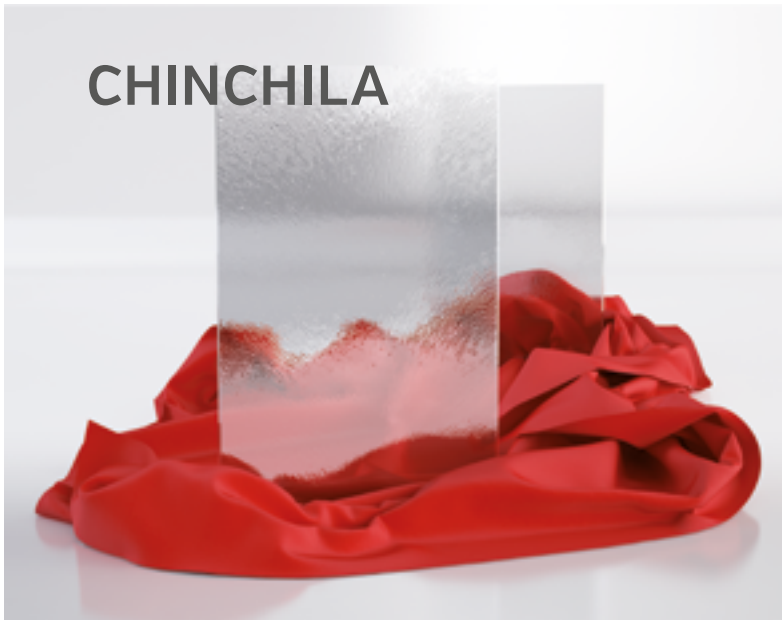
CHINCHILA

WATERDROP

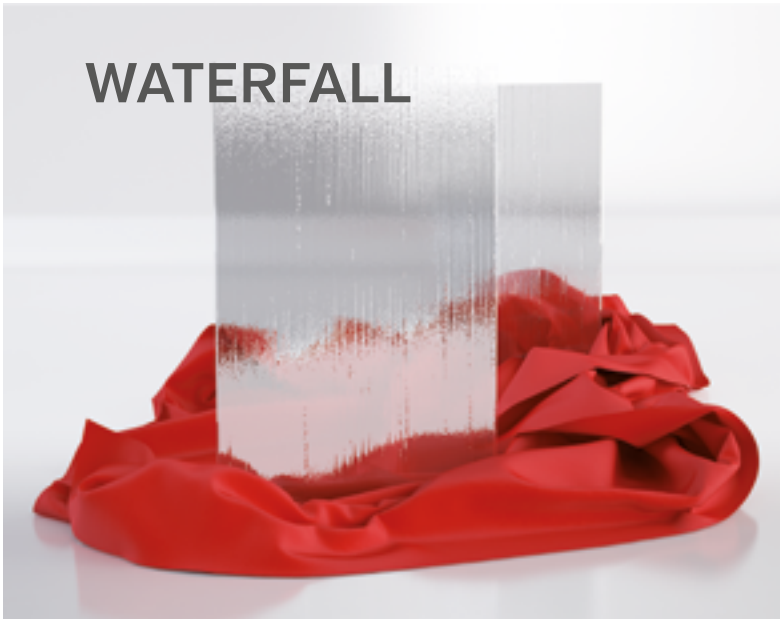
WATERFALL

# Im Aikon Distribution--Angebot ist auch Folgendes erhältlich:

GARAGENTORE

ROLLLÄDEN

TÜRFLÜGEL

FASSADEN JALOUSIEN

# Lass uns einander kennenlernen!

Zentrale.: 0048 32 726 72 04
Fax: 0048 32 445 05 41
E-mail: aikon@aikondistribution.pl

Aikon Distribution Sp. z o.o. Sp. k.
ul. Łagiewnicka 25
41-902 Bytom, Polen

**www.aikondistribution.de**

www.aikondistribution.de