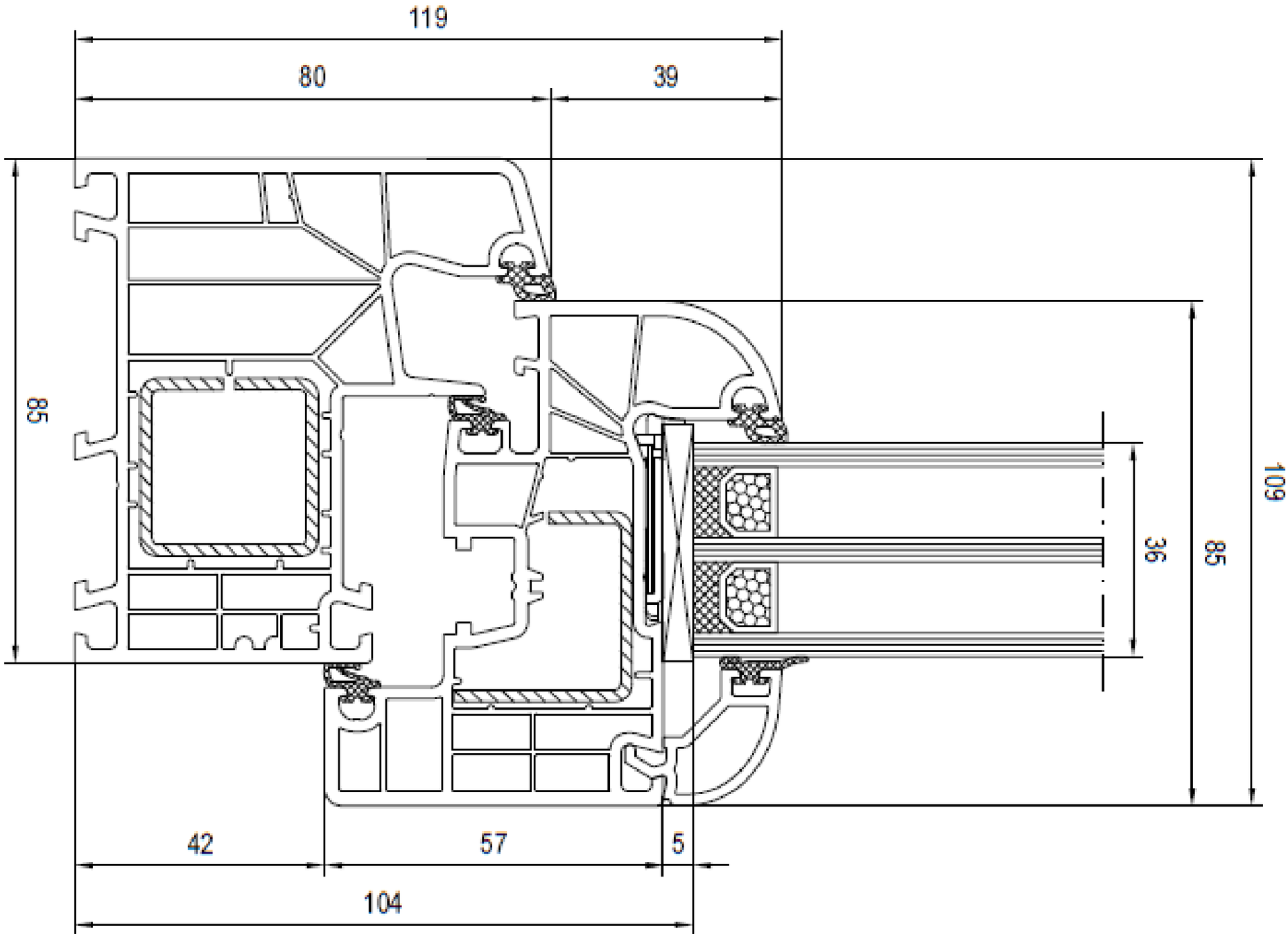
119
80
39
85
109
85
36
42
57
5
104